# BED CONCEPT BC-05
# CONCEPT JUNIOR CJ-03

lenart.



PL -Montaż powinnien być przeprowadzony zgodnie z instrukcją montażu producenta, w przeciwnym razie może pojawić się niebezpieczeństwo użytkowania.
DE- Die Installation sollte gemäß den Installationsanweisungen des Herstellers erfolgen, da sonst die Gefahr einer Verwendung besteht.
EN- Installation should be carried out in accordance with the manufacturer's installation instructions, otherwise there may be danger of use.
CZ- Instalace by měla být provedena v souladu s instalačními pokyny výrobce, jinak může dojít k nebezpečí použití.
SK- Inštalácia by sa mala vykonávať v súlade s inštalačnými pokynmi výrobcu, inak môže existovať nebezpečenstvo použitia.
RU- Установка должна выполняться в соответствии с инструкциями производителя по установке, в противном случае может возникнуть опасность использования.
SRB- Инсталацију треба извести у складу са упутствима за уградњу произвођача, јер у супротном може доћи до опасности од употребе.
HR- Instalaciju treba izvoditi u skladu s uputama za ugradnju proizvođača, jer u suprotnom može doći do opasnosti od uporabe.
HU- A telepítést a gyártó telepítési útmutatója szerint kell elvégezni, különben a használat veszélye áll fenn.
NO - Les monteringsanvisningen før du starter.
SE - Läs monteringsanvisningen innan du börjar.
DK - Læs monteringsvejledningen før start.
FR- Le montage doit être effectué conformément à la notice de montage du fabricant, sinon, il existe un danger lié à l'utilisation.
SL- Montaža mora biti izvedena v skladu z navodili proizvajalca, sicer lahko pride do nevarnosti pri uporabi.

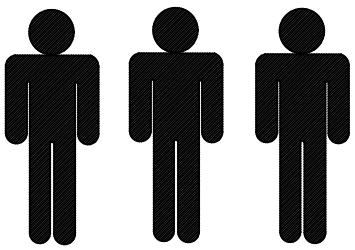



240 min

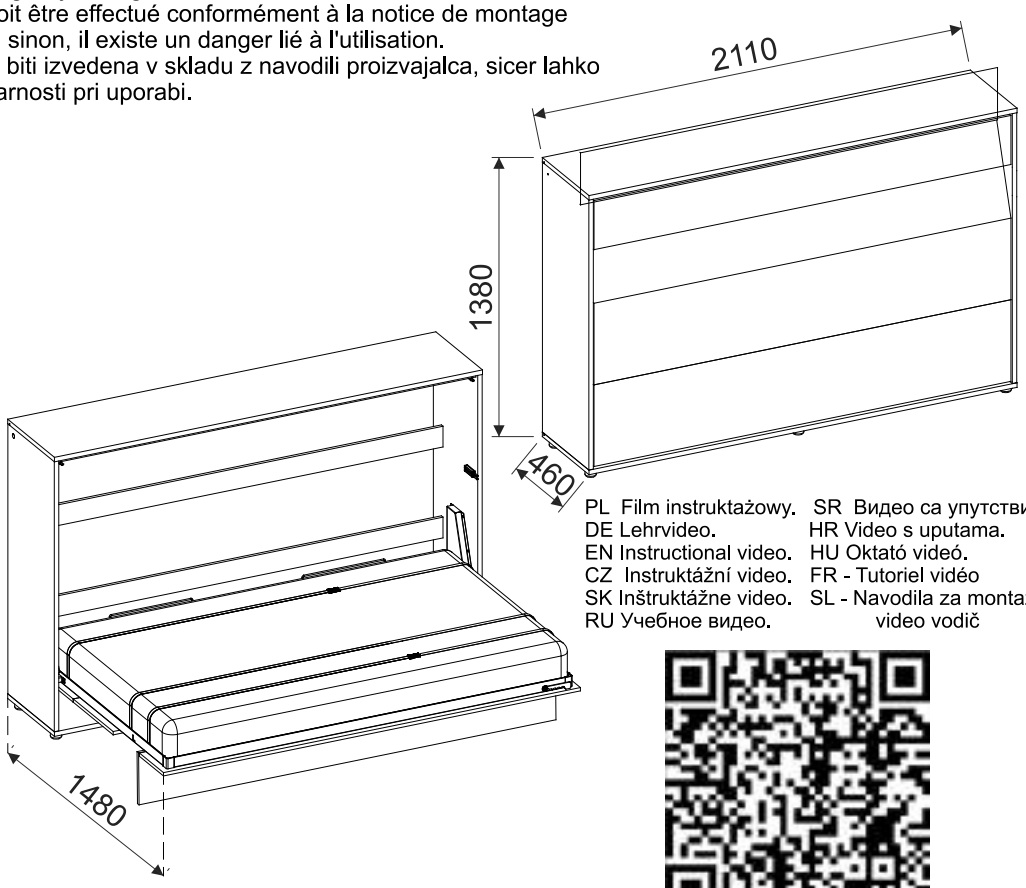


PL Film instruktażowy.
DE Lehrvideo.
EN Instructional video.
CZ Instruktážní video.
SK Inštruktážne video.
RU Учебное видео.
SR Видео са упутствима.
HR Video s uputama.
HU Oktató videó.
FR - Tutoriel vidéo
SL - Navodila za montažo video vodič


Company: DIG-NET sp. z o. o. sp. k.
Krajowa 184a, 63-611 Mroczeń
e-mail: info@dignet.eu
NIP:6191953919


PN-EN 1129-1:2000
PN-EN 1129-2:2000

Potrzebne narzędzia/ Benötigtes Werkzeug/ Required tools/ Potřebné nastroje/ Potrebné nastroje / Необходимые инструменты/ Potreban alat/ Szereléshez szükséges szerszámok Nødvendig verktøy/ Nödvändiga verktyg/ Nødvendige værktøjer/ Outils nécessaires / Potrebno orodje

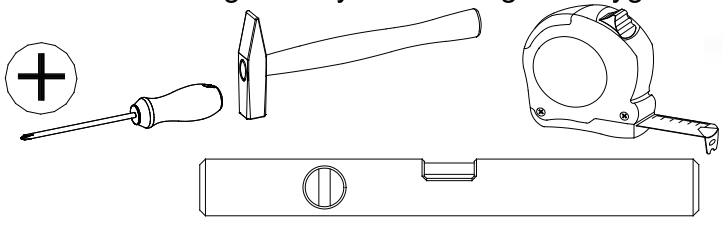

8x

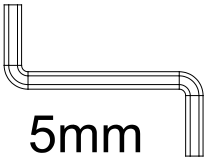

5mm
6mm



13"

lenart.

PL Film instruktażowy.
DE Lehrvideo.
EN Instructional video.
CZ Instruktážní video.
SK Inštruktážne video.
RU Учебное видео.
SR Видео са упутствима.
HR Video s uputama.
HU Oktató videó.
FR - Tutoriel vidéo
SL - Navodila za montažo–video vodič

# BED CONCEPT BC-05

PL Zeskanuj kod z instrukcji.
DE Scannen Sie den Code aus der Anleitung
EN Scan the code from the instructions.
CZ Naskenujte kód z návodu
SK Naskenujte kód z pokynov.
RU Отсканируйте код из инструкции.

SR Скенирајте код из упутства.
HR Skenirajte kod iz uputa.
HU Olvasd be a kódot az utasításokból.
FR Scannez le code des instructions.
SL Naskenujte kód z pokynov.



**PL** Model: BED CONCEPT Producent: DIG-NET sp. z. o. o. sp. k. BC-05
Zgodne z PN-EN 1129-1:2000, PN-EN 1129-2:2000

Szanowny Kliencie
W przypadku reklamacji skorzystaj z numeru części według instrukcji montażu. Jeśli znajdziesz jakieś uszkodzenie przed montażem wyślij sprzedawcy zdjęcie. Uwaga! Nie montuj żadnych części posiadających jakiekolwiek uszkodzenia lub ślady uszkodzeń, ponieważ roszczenie może zostać odrzucone, wtedy można zgłosić płatne roszczenie. Przed rozpoczęciem montażu zapoznaj się z całą instrukcją montażu oraz trzymaj się przedstawionej kolejności montażu.
Po zakończeniu montażu zachowaj proszę instrukcję montażu przytwierdzając ją na stałe np. pod listwami pod materac w celu ewentualnego bezpiecznego demontażu. Postępuj wtedy w odwrotnej kolejności.

UWAGA!
1. Półkotapczan nieprzymocowany do ściany nie jest stabilny.
2. Nie otwieraj półkotapczanu bez przymocowania go do ściany.
3. Półkotapczan można otworzyć dopiero po przymocowaniu go do ściany.
4. Śruby do mocowania (8 szt.) do ściany nie są dołączone, a ich dobór oraz montaż powinni przeprowadzić wyłącznie kompetentne osoby. Śruby te muszą zostać dobrane po uprzednim sprawdzeniu podłoża, ściany. Wartość siły każdego punktu mocowania nie może być mniejsza niż 700N.
5. Do prawidłowej funkcji wymagane jest równe i stabilne podłoże.
6. **ZABRONIONE JEST OTWIERANIE PÓŁKOTAPCZANU PRZEZ DZIECKO.**
7. Zaleca się stosowanie materacy ze sprężynami, bonelami o maksymalnej wysokości 20 cm i wadze **200x120 cm – od 15 kg do 20 kg.**
8. Półkotapczan bez włożonego materaca może sam się zamknąć.
9. Co 4 miesiące zaleca się wykonanie przeglądu połączeń i w razie konieczności dokręcenie ich.
10. W przypadku wystąpienia odgłosów przy otwieraniu i zamykaniu łóżka zaleca się nasmarowanie lub naoliwienie punktów obrotu siłowników.
11. Producent nie ponosi odpowiedzialności za jakiekolwiek szkody wynikające z niewłaściwego zmontowania mebla, użycia innych akcesorii niż tych dostarczonych w paczce razem z meblem, użycia nieodpowiednich śrub do mocowania do ściany oraz zamocowania mebla do nieodpowiedniego podłoża, a także za nieprzestrzeganie niniejszej instrukcji montażu lub niezgodnego z przeznaczeniem użytkowanie tego produktu.
12. Zastrzegamy sobie prawo do zmian technicznych i do zmian w instrukcji montażu, ponieważ nasze produkty podlegają ciągłemu ulepszaniu i rozwojowi.

**DE** Model: BED CONCEPT Hersteller: DIG-NET sp. z. o. o. sp. k.
Gemäß PN-EN 1129-1:2000, PN-EN 1129-2:2000

Sehr geehrter Kunde,
bei Reklamationen geben Sie bitte die Nummer des Teiles gemäß Montageanleitung an. Falls Sie einen Mangel vor der Montage feststellen, senden Sie bitte dem Verkäufer ein Foto. Achtung! Montieren Sie keine Teile, die irgendwelche Beschädigungen oder Spuren von Schaden aufweisen, denn die Beanstandung könnte dann zurückgewiesen werden, dann können keine kostenpflichtigen Forderungen gestellt werden.
Vor Montagebeginn lesen Sie bitte die gesamte Montageanleitung und halten Sie die angegebene Montagereihenfolge ein. Nach Montageende bewahren Sie bitte die Montageanleitung auf, indem Sie diese an einen sicheren Ort legen, z. B. unter die Lamellen unter der Matratze, zwecks einer eventuellen sicheren Demontage. Bei der Demontage in umgekehrter Reihenfolge vorgehen.

ACHTUNG!
1. Ein Schrankbett, dass nicht an der Wand befestigt ist, ist instabil.
2. Das Schrankbett nicht ohne Befestigung an der Wand öffnen.
3. Das Schrankbett darf erst nach Befestigung an der Wand geöffnet werden.
4. Die Montageschrauben (8 St.) für die Wand sind nicht beigefügt. Die Auswahl der Schrauben und Montage sollten nur durch kompetente Personen durchgeführt werden. Die Schrauben müssen nach vorheriger Prüfung des Untergrunds und der Wand ausgewählt werden. Die Kraft eines jeden Montagepunktes darf nicht weniger als 700N betragen.
5. Zur korrekten Funktionsweise ist ein ebener und stabiler Untergrund erforderlich.
6. **DAS SCHRANKBETT DARF NICHT VON KINDERN GEÖFFNET WERDEN.**
7. Es werden Matratzen mit Federkern empfohlen, Matratzen mit einer maximalen Höhe von 20 cm und einem Gewicht **200x120 cm – von 15 kg bis 20 kg**.
8. Das Schrankbett ohne Matratze kann selbstständig schließen.
9. Alle vier Monate wird eine Überprüfung der Verbindungen empfohlen und wenn nötig, sind diese nachzuziehen.
10. Bei Geräuschen beim Öffnen und Schließen des Bettes empfiehlt es sich die Drehpunkte der Federn zu schmieren oder zu ölen.
11. Der Hersteller haftet nicht für irgendwelche Schäden aufgrund unsachgemäßer Montage des Möbels, Nutzung von anderen Zubehörteilen als die ihm Packet mit dem Möbel gelieferten, Nutzung unangemessenen Schrauben zur Montage an die Wand sowie aufgrund der Montage des Möbels an eine nicht dafür ausgerichtete Wand sowie bei Nichtbeachtung dieser Montageanleitung oder unangemessener Nutzung des Produktes.
12. Wir behalten uns das Recht technischer Änderungen und Änderungen in der Montageanleitung vor, da wir fortlaufend unsere Produkte verbessern und weiterentwickeln.

**EN** Model: BED CONCEPT Producer: DIG-NET sp. z. o. o. sp. k. BC-05
According with PN-EN 1129-1:2000, PN-EN 1129-2:2000

Dear Customer
In the case of complaints, use the part number according to the assembly instructions.
If you find any damage before assembly, send the seller a photo.
Attention! Do not assemble any parts with any damages, because the claim may be rejected,
then you can submit a paid claim.You should get to know the assembly instruction before
assembly and follow to the assembly sequence shown. After installation, please keep the
assembly instructions firmly attached, e.g. under the slats for mattress, for possible safe disassembly.
Then proceed in reverse steps.

ATTENTION!
1. Wall bed not attached to the wall is not stable.
2. Do not open the bed without fastening it to the wall.
3. The wall bed can be opened only after attaching it to the wall
4. Wall fixing screws (8 pieces) are not included, and their selection and assembly should only be carried out by competent persons. These screws must be selected after checking the ground and wall. The force value of each fixing point must not be less than 700N.
5. A stable and equal ground is required for the correct function.
6. **The wall bed shall not be opened by a child.**
7. It is recommended to use mattresses with springs, bonells with a maximum height of 20 cm and weight **200x120 cm – from 15 kg to 20 kg.**
8. A wall bed without an inserted mattress can close itself.
9. Every 4 months it is good to do revision screws to check are they fitted well.
10. In the case of appearing sounds during using bed you should oil air-operated actuators.
11. The manufacturer is not liable for any damage resulting from improper assembly of the furniture, use of other accessories than those provided in the package together with the furniture, use of unsuitable screws for fixing to the wall and fixing the furniture to the wrong substrate, as well as for non-compliance with these assembly instructions or non-compliant intended use of this product.
12. We reserve the right to make technical changes and changes to the assembly instructions, as our products are subject to continuous improvement and development.

**CZ** Model: BED CONCEPT Výrobce: DIG-NET sp. z. o. o. sp. k.
V souladu s PN-EN 1129-1:2000, PN-EN 1129-2:2000

Vážený zákazníku
V případě reklamace použijte číslo dílu podle montážního návodu. Pokud odhalíte
nějaké poškození před instalací, odešlete prodejci fotografii. Pozor! Neinstalujte díly,
které jsou poškozené nebo vykazují známky poškození, protože reklamace může být zamítnuta a v takovém případě lze uplatnit placenou reklamaci. Před zahájením montáže si přečtěte celý návod k
montáži a dodržujte uvedené pořadí montáže.
Po dokončení montáže uschovejte návod k montáži trvale připevněný, např. pod roštem matrace,
abyste jej mohli bezpečně vyjmout. Poté postupujte v opačném pořadí.

POZOR!
1. Sklápěcí postel, která není připevněna ke stěně, není stabilní.
2. Neotevírejte sklápěcí postel, aniž byste ji připevnili ke stěně.
3. Sklápěcí postel lze otevřít až po jejím připevnění ke stěně.
4. Šrouby pro upevnění (8 ks) ke stěně nejsou součástí dodávky a jejich výběr a instalaci mohou provést pouze kompetentní osoby. Tyto šrouby je třeba zvolit po kontrole podkladu, tedy stěny. Hodnota síly každého upevňovacího bodu nesmí být menší než 700 N.
5. Pro správnou funkci je nutný rovný a stabilní podklad.
6. **JE ZAKÁZÁNO, ABY DÍTĚ OTEVÍRALO SKLÁPĚCÍ POSTEL.**
7. Doporučuje se používat matrace s pružinami, bonelly s maximální výškou 20 cm a hmotností **200x120 cm – od 15 kg do 20 kg.**
8. Sklápěcí postel bez vložené matrace se může sama zavřít.
9. Každé 4 měsíce se doporučuje zkontrolovat spoje a v případě potřeby je dotáhnout.
10. Pokud se při otevírání a zavírání lůžka ozývají zvuky, doporučujeme promazat nebo naolejovat otočné body pohonů.
11. Výrobce neodpovídá za škody vzniklé v důsledku nesprávné montáže nábytku, použití jiného příslušenství, než které bylo dodáno v balení s nábytkem, použití nevhodných šroubů k upevnění na stěnu a použití nevhodného podkladu, jakož i za nedodržení tohoto montážního návodu nebo nesprávné použití tohoto výrobku.
12. Vyhrazujeme si právo provádět technické změny a měnit návod k instalaci, protože naše výrobky podléhají neustálému zlepšování a vývoji.

**PL**

# UWAGA !!!

Półkotapczan powinnien być prawidłowo wypoziomowany za pomocą poziomicy - ma to wpływ na komfort użytkownika , bezpieczeństwo użytkowania i na trwałość mebla.
W przypadku dużych rożnic poziomów należy wstępnie użyć podkładek (klinów) zalecanych do poziomowania które należy nabyć we własnym zakresie, oraz dopoziomować za pomocą nóżki regulowanej w zakresie do 5mm. **Nie zastosowanie się do powyższych zaleceń może skutkować uszkodzeniem mebla oraz zagrożeniem zdrowia , jak również nieuznaniem gwarancjii !**

**DE**

# VORSICHT !!!

Für den optimalen Nutzungskomfort, die höchste Sicherheit und die längste Haltbarkeit des Schrankbettsystems empfehlen wir das korrekte Nivellieren des Bettes mit einer Wasserwaage. Sollten sich beim Aufstellen bzw. dem Ausrichten große Höhenunterschiede, beispielsweise durch einen schiefen Boden einstellen, dann ist es notwendig Unterlegkeile, die man selbst besorgen sollte, zu verwenden. Diese werden unter die tragenden Elemente, welche Kontakt zum Boden haben, gelegt und entsprechend justiert. Dazu mit dem verstellbaren Füßen werden Höhenunterschiede von bis zu 5mm korrigiert.

**Die Nichteinhaltung der oben genannten Punkte führt zu Schäden an dem Schrankbett und entspricht einer falschen Montage. Die falsche Montage führt zum Verlust der Garantie. Zudem kann eine falsche Montage des Schrankbettes in Verbindung mit der Nutzung des Bettes zu gesundheitlichen Risiken führen.**

**EN**

# ATTENTION !!!

The Wall Bed should be levelled correctly with a spirit level - this will ensure user comfort, safe use and durability of the furniture. In the case of large differences in levels, initially use the recommended shims (wedges) to level, which must be purchased separately, and level with the adjustable foot within 5mm.

**Failure to comply with the above recommendations may result in damage to the furniture and health hazards, as well as the invalidation of the guarantee!**

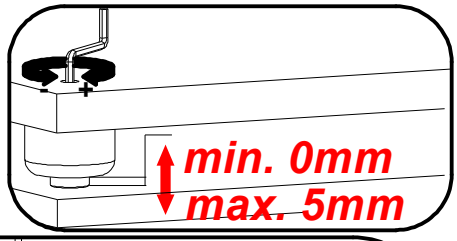


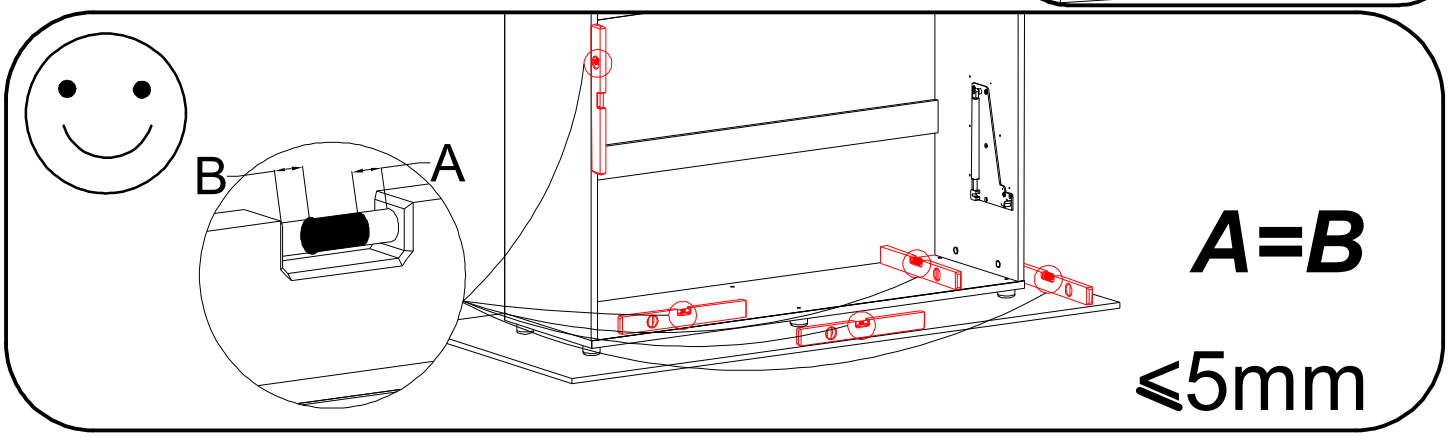


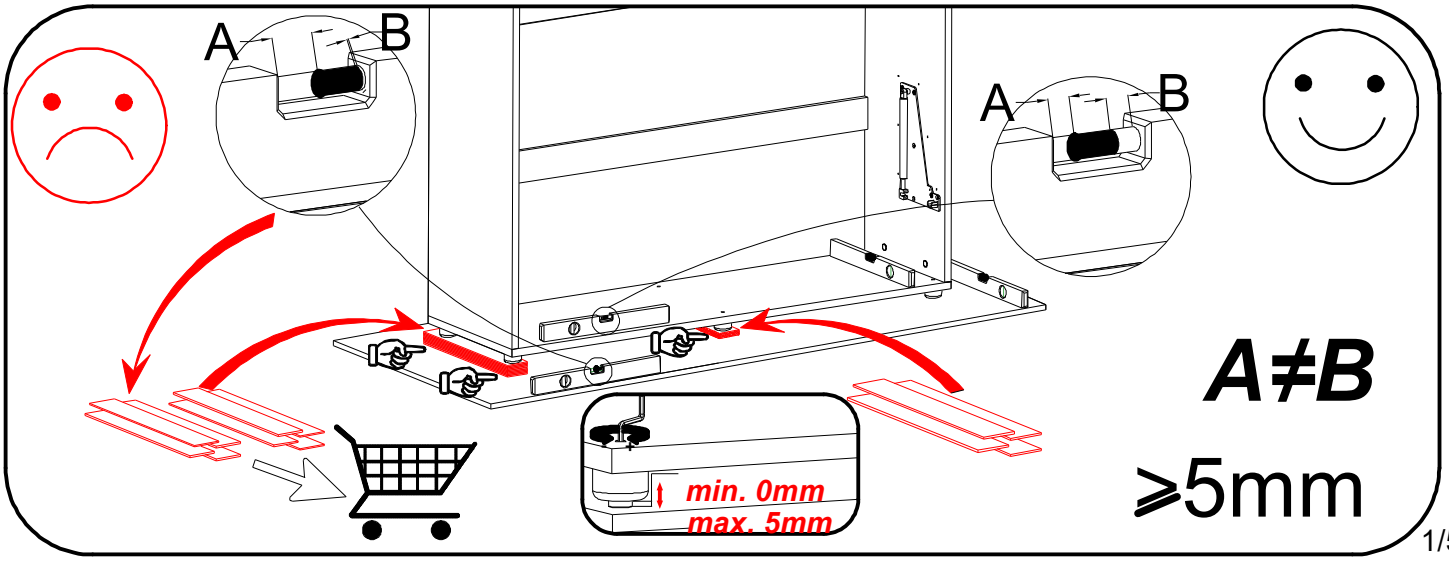

PL - WYMIARY ELEMENTÓW.
EN - THE DIMENSIONS OF THE ELEMENTS.
DE - ABMESSUNGEN DER ELEMENTE.
CZ - ROZMĚRY PRVKŮ.
SK - ROZMERY PRVKOV.
RU - РАЗМЕРЫ ЭЛЕМЕНТОВ.
SRB - DIMENZIJE ELEMENATA.
HR - DIMENZIJE ELEMENATA.
HU - A BÚTORELEMEK MÉRETEI.
NO ELEMENTDIMENSJONER
SE ELEMENTETS DIMENSIONER
DK ELEMENT DIMENSIONER
FR - DIMENSIONS DES COMPOSANTS
SL - DIMENZIJE ELEMENTOV

| | | | | | |
|---|---|---|---|---|---|
| 01.01 | 1304,0 | 458,0 | 22,0 | 1 | 1/6 |
| 01.02 | 1304,0 | 458,0 | 22,0 | 1 | 1/6 |
| 02.01 | 2110,0 | 460,0 | 22,0 | 1 | 2/6 |
| 02.02 | 2110,0 | 460,0 | 22,0 | 1 | 2/6 |
| 07.11 | 2065,0 | 100,0 | 16,0 | 1 | 3/6 |
| 07.13 | 2065,0 | 80,0 | 16,0 | 2 | 3/6 |
| 07.14 | 2065,0 | 100,0 | 16,0 | 1 | 3/6 |
| 07.21 | 2065,0 | 70,0 | 16,0 | 1 | 3/6 |
| 08.11 | 2055,0 | 394,0 | 16,0 | 2 | 3/6 |
| 08.12 | 2055,0 | 249,0 | 16,0 | 1 | 4/6 |
| 08.13 | 2055,0 | 237,0 | 16,0 | 1 | 4/6 |
| 10.11 | 2079,0 | 442,0 | 3,0 | 1 | 3/6 |
| 10.12 | 2079,0 | 442,0 | 3,0 | 1 | 3/6 |
| 13.11 | 2065,0 | 427,0 | 16,0 | 1 | 4/6 |

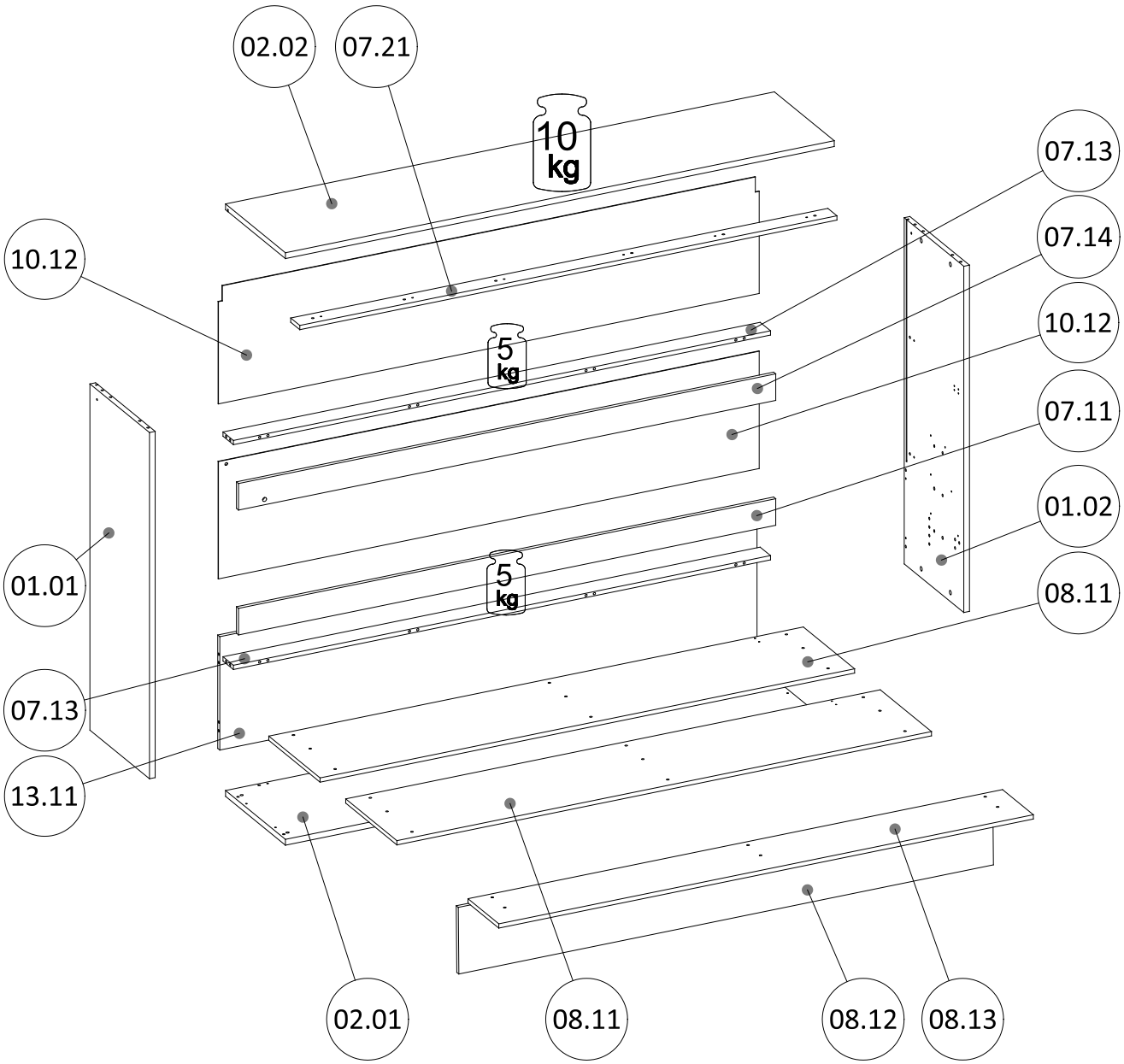

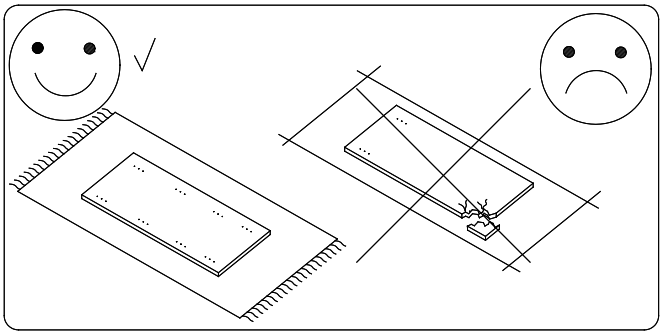

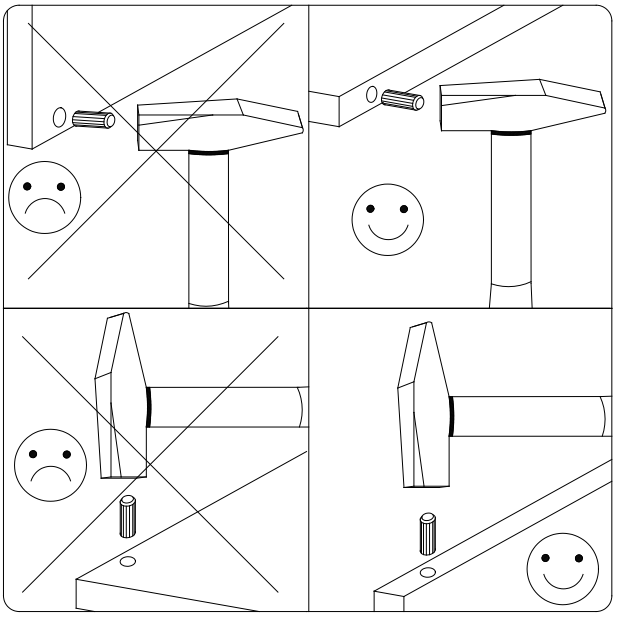

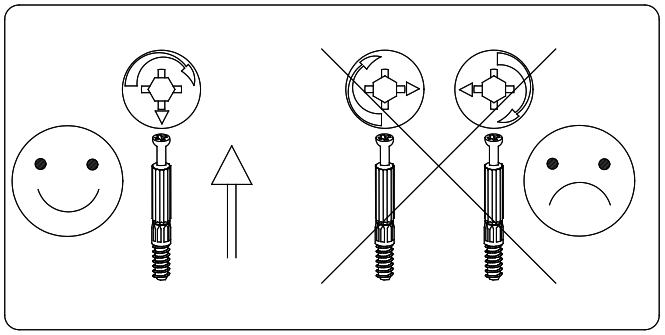

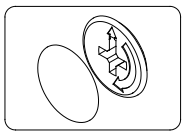

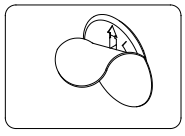

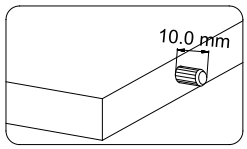


1/6

| | | | |
|---|---|---|---|
| NA13 Ø13 6x | ZS12 ø18 20x | NA20 Ø20 3x | ZSST ø10 6x |

6/6

| | | | |
|---|---|---|---|
| ST30 Ø50x30 6x | USBC 1x | PAS4 L=15+253 1x | PAS3 L=120+140 2x |

6/6

| | | | | | | |
|---|---|---|---|---|---|---|
| SPI1 M8x50 8x | SPI2 M8x20 13x | SPI3 M6x20 24x | WDMS M8x20 9x | SCI M5x30 4x | NS M8 10x | M8 3x |
| KL4 4 mm | S23 6x35 2x | NK6 2x | P6 6x18 2x | | PS6 M6 2x | |
| S33 6x16 18x | PG 13x | MU6K Ø8 M6x10x12 42x | OBC 2x | OPW 2x | K3 8x20 6x | |
| W51 3,5x13 3x | S91 6x13 24x | W9 4x30 6x | W31 2,9x13 32x | WE61 5x13 18x | W6 3,5x16 4x | |
| PO120 120N 2x | NAKL BC-05 1x | K2 8x30 28x | TM1 28x | M12 Ø15x12 28x | TK 16x | |

Proszę sprawdzić kompletność okuć przed montażem
Bitte überprüfen Sie die Vollständigkeit der Fittings vor der Montage
Please check the completeness of the fittings before assembly
Пожалуйста, проверьте комплектность фурнитуры перед установкой
Vennligst sjekk fullstendigheten av beslagene før installasjon
Kontrollera att beslagen är fullständiga före installation
Kontroller venligst, at beslagene er fuldstændige før montering
Prosím zkontrolujte úplnost konektorů před instalací
Prosím skontrolujte úplnosť konektorov pred inštaláciou
Prije montaže provjerite cjelovitost okova
Pre postavljanja proverite kompletnost okova
Kérjük, ellenőrizze a szerelvények teljességét a szerelés előtt
Veuillez vérifier que les accessoires sont complets avant de le monter.
Prosimo, da pred montažo preverite popolnost okovja.

| | | | | | |
|---|---|---|---|---|---|
| BC05L | 1203,5 | 50,0 | 35,0 | 1 | 5/6 |
| BC05P | 1208,5 | 50,0 | 35,0 | 1 | 5/6 |
| BC05SP | 547,5 | 35,0 | 35,0 | 1 | 5/6 |
| BC05ST | 545,0 | 35,0 | 35,0 | 1 | 5/6 |
| BCPB | 1927,0 | 50,0 | 35,0 | 1 | 5/6 |
| BCSB | 1929,0 | 35,0 | 35,0 | 1 | 5/6 |
| BCTB | 1932,0 | 35,0 | 35,0 | 1 | 5/6 |
| DTP | 38,5 | 410,5 | 195,0 | 2 | 5/6 |

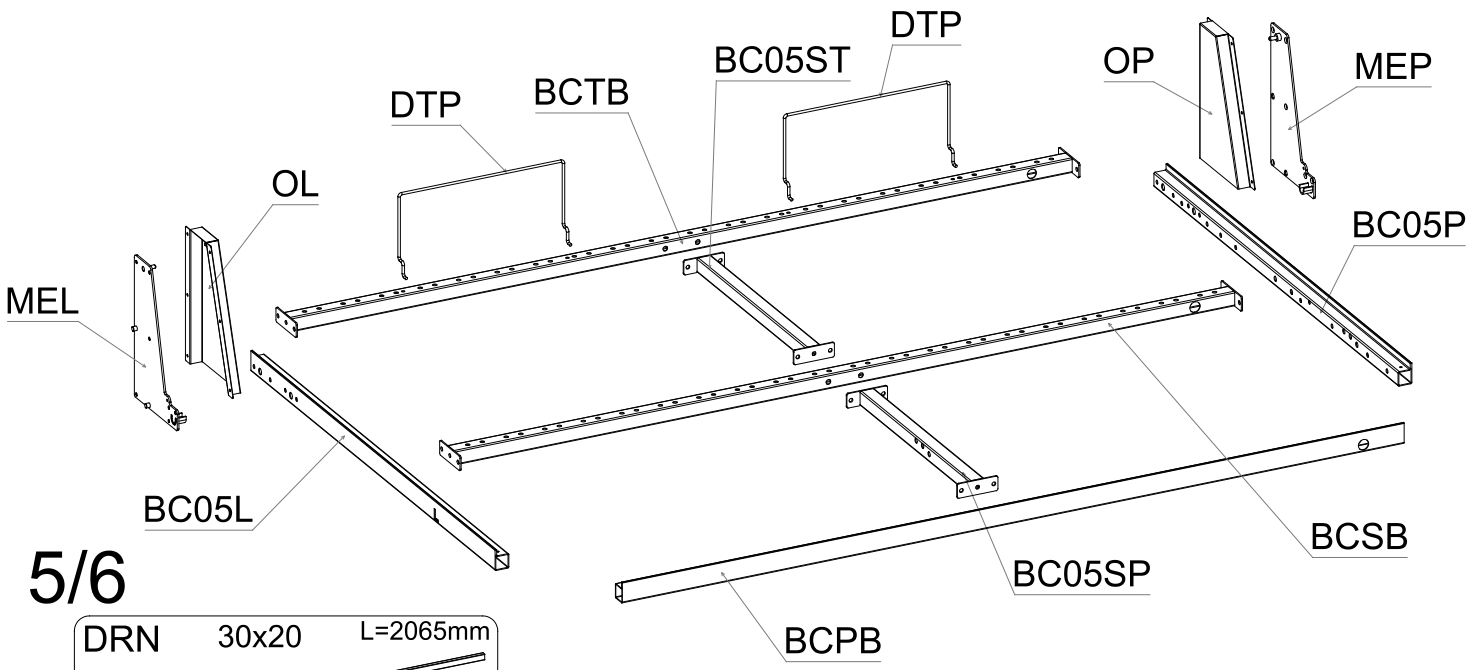


# 5/6

DRN 30x20 L=2065mm 1x

# 6/6

CS-06485-B11 1x

CB-04417-B11 1x

CK-02987-B11 1x

TI-00105-T06 2x

CK-02989-B11 1x

SPI2 M8x20 2x

SPI3 M6x20 2x

CB-04421-B11 1x

CB-04419-B11 1x

TI-00122-T00 1x

YS-00537-S01 2x

CS-06487-B11 1x

TI-00121-T00 1x

# 6/6

R1 40x

R2 20x

ZRP 1x

NWC 3x

TUP 2x

NPBC 2x

NBCP 2x

SIL 700N 2x

SDI M16x12 2x

NBCL 1x

ZPK1 2x

JO 2x

KTL 12x

KTP 6x

R585 L=585 40x

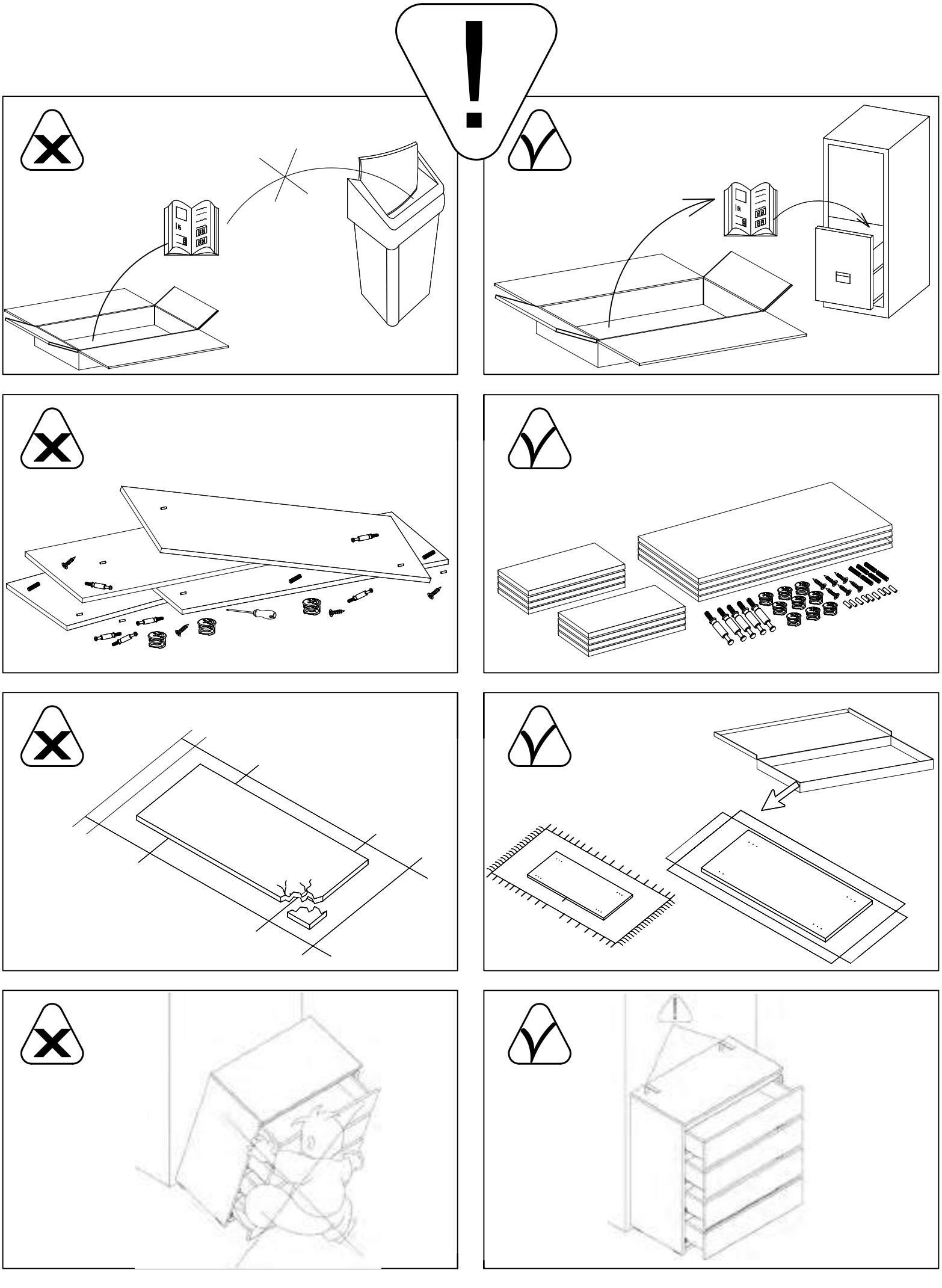

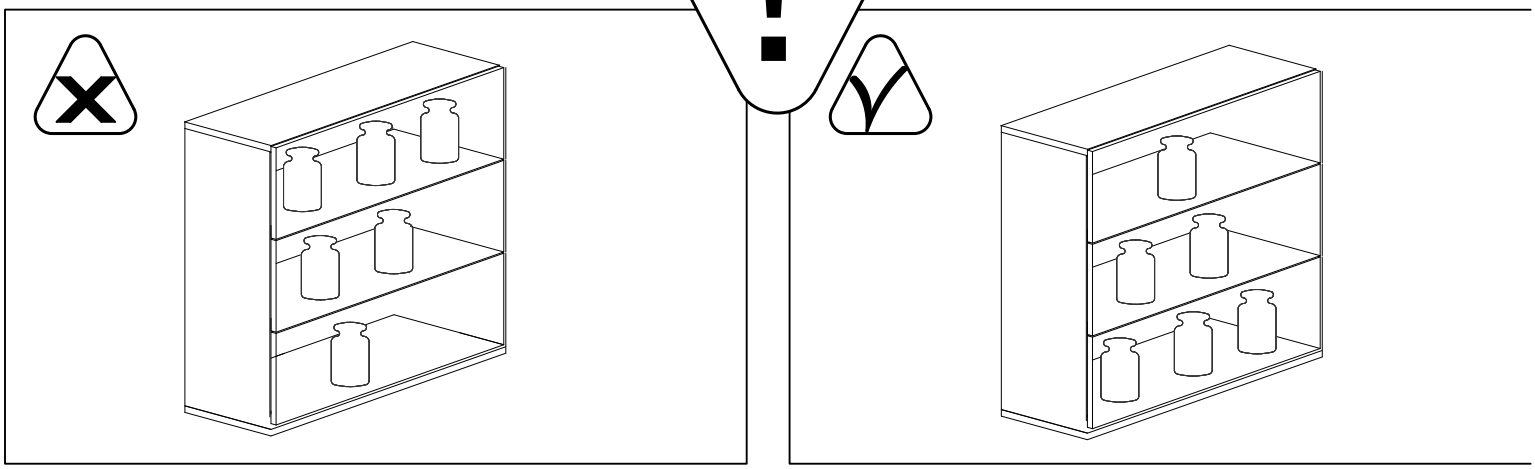

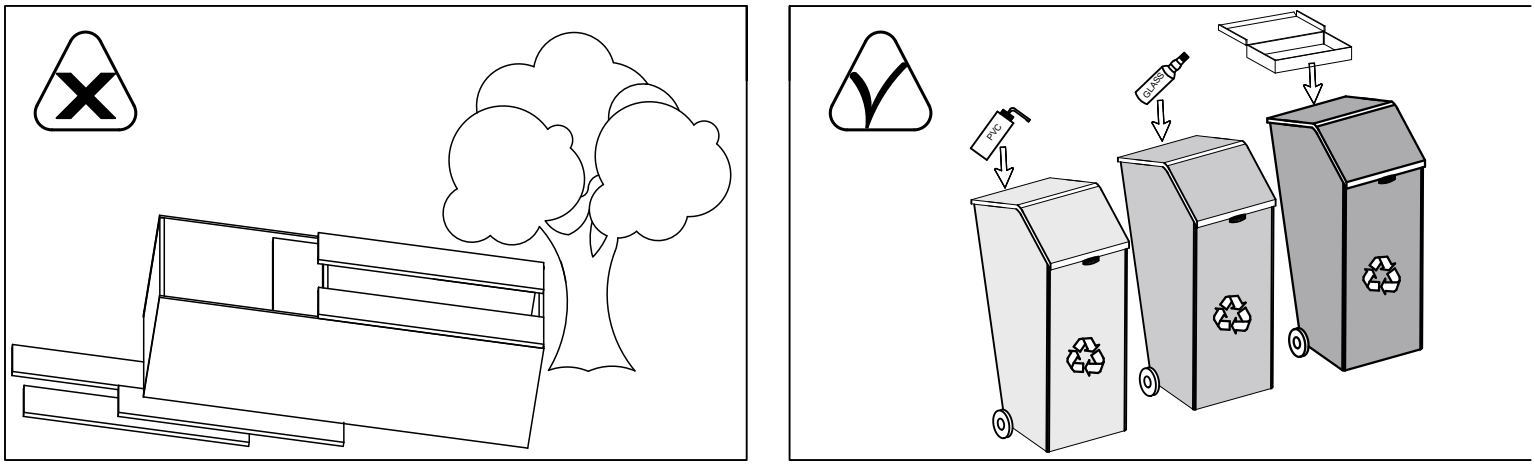
PVC
GLASS

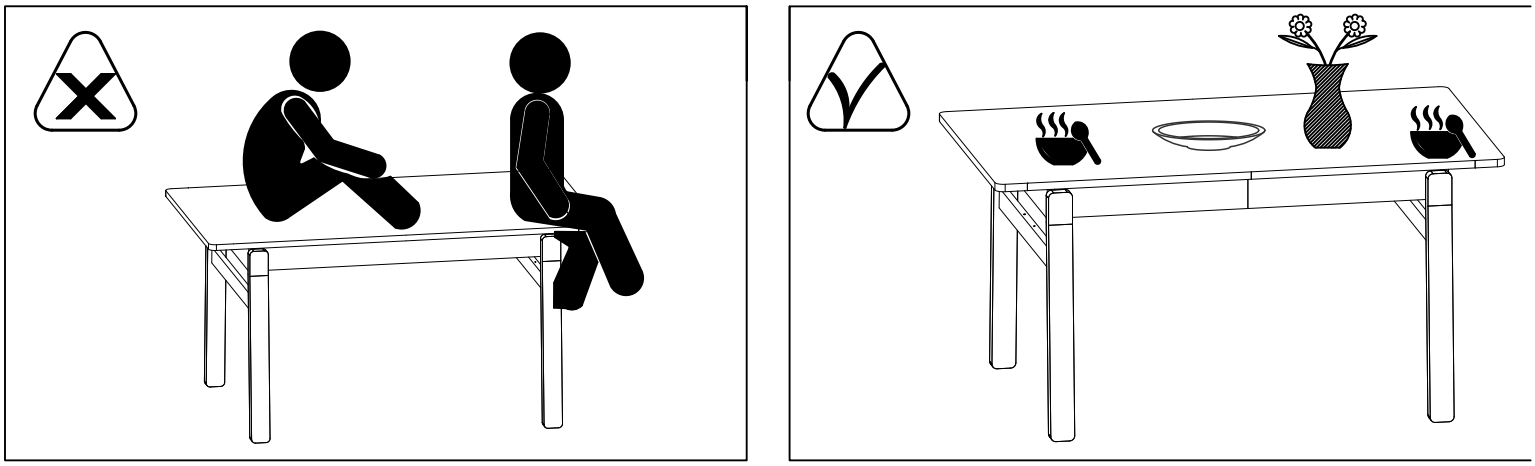

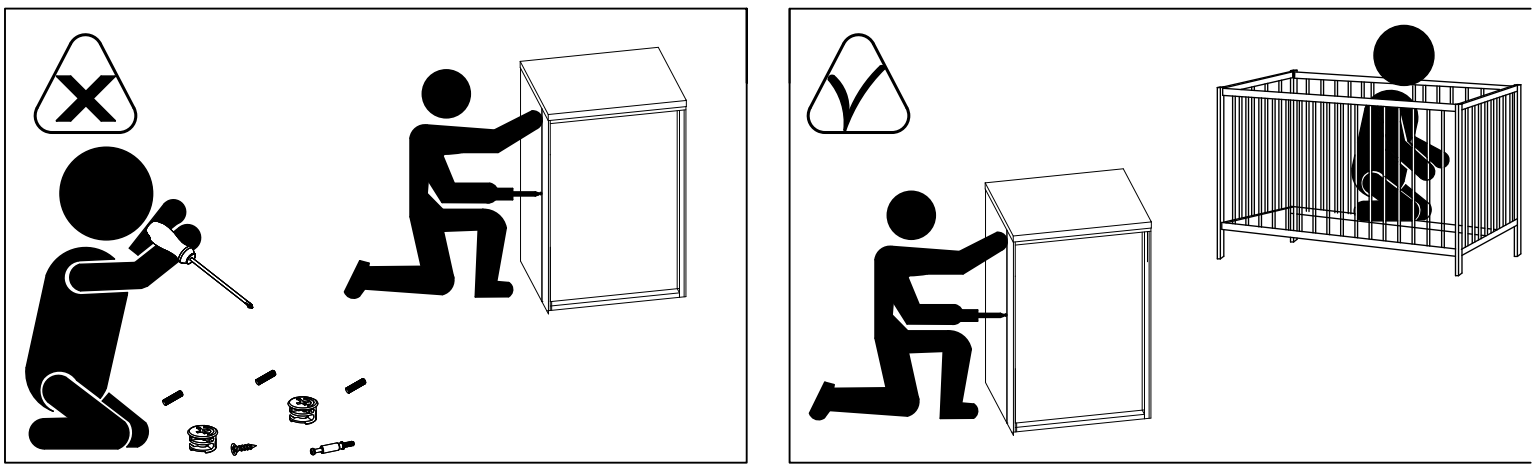

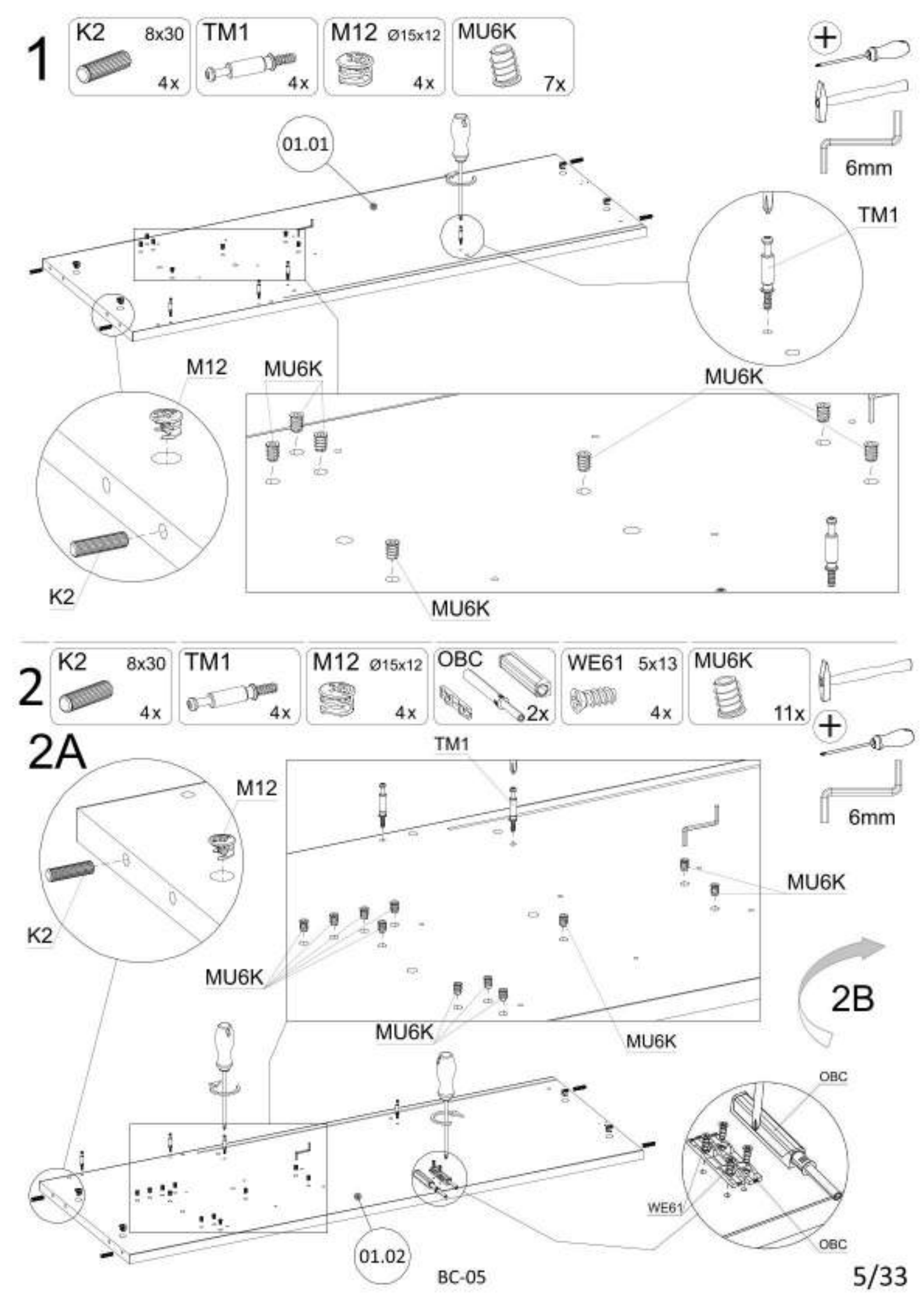
1
K2 8x30 4x
TM1 4x
M12 Ø15x12 4x
MU6K 7x
6mm
01.01
TM1
M12
MU6K
MU6K
K2
MU6K
2
K2 8x30 4x
TM1 4x
M12 Ø15x12 4x
OBC 2x
WE61 5x13 4x
MU6K 11x
6mm
2A
TM1
M12
MU6K
K2
MU6K
MU6K
MU6K
2B
OBC
WE61
OBC
01.02

2B

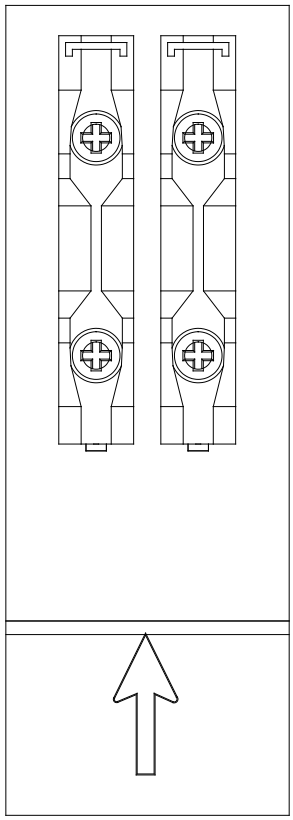

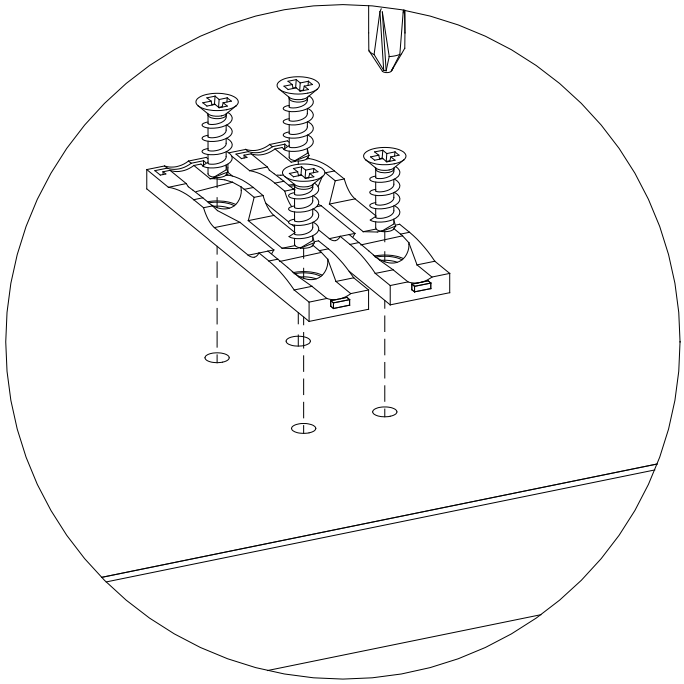



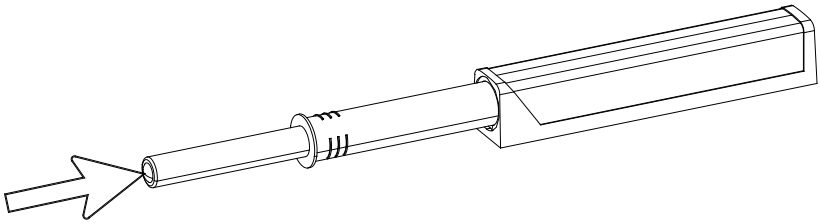

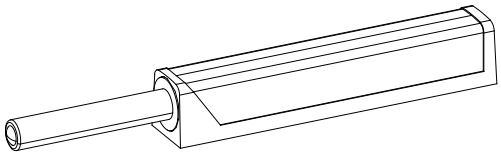

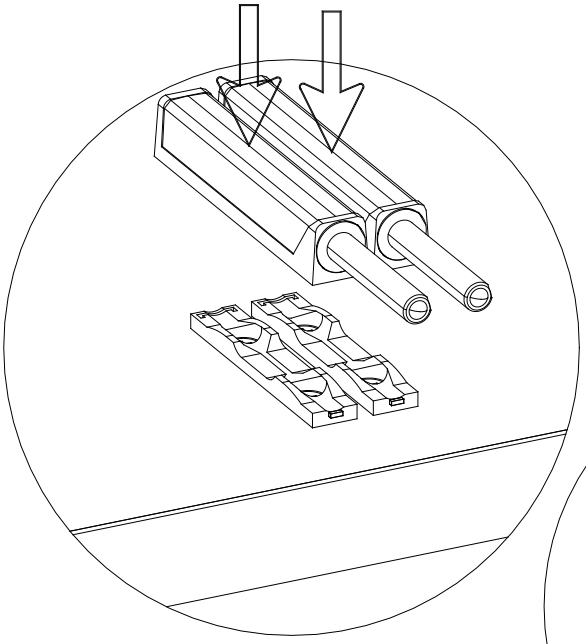

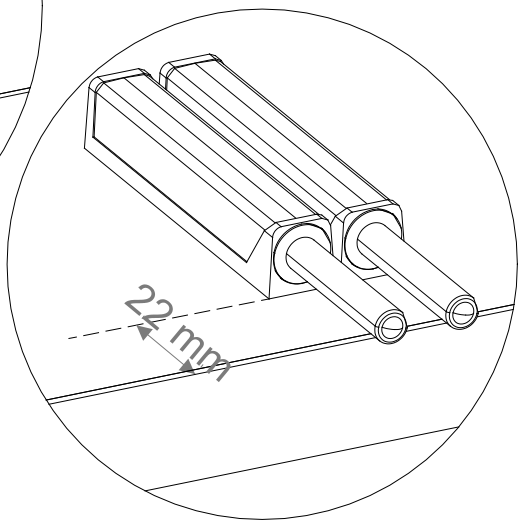


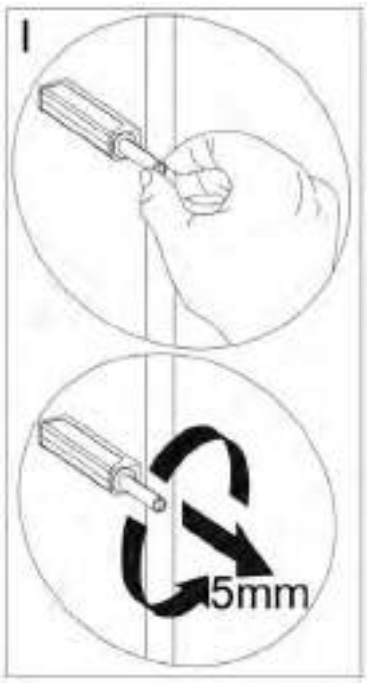

3

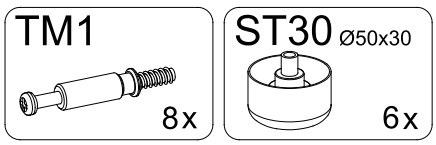


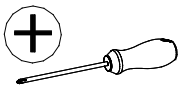

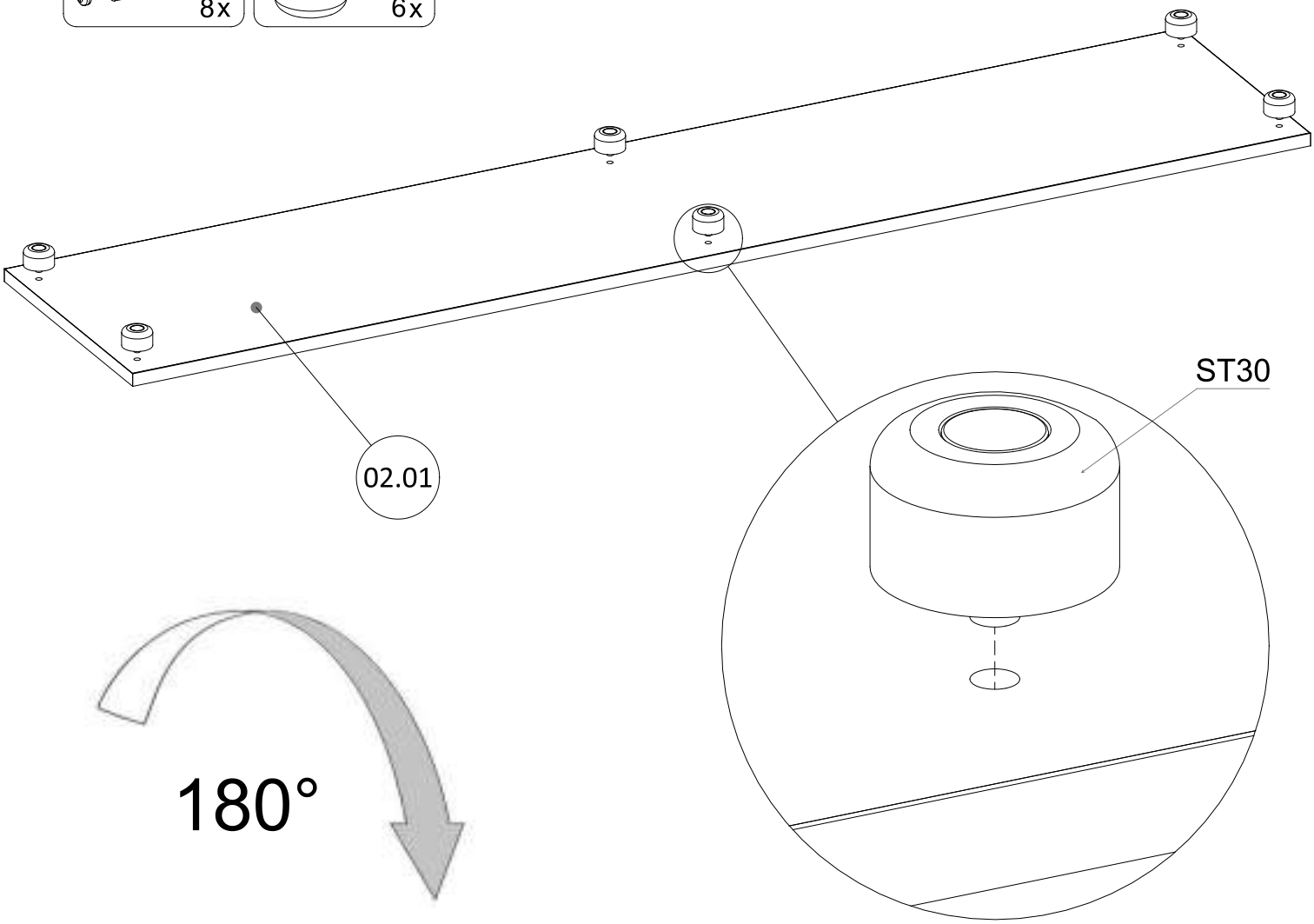





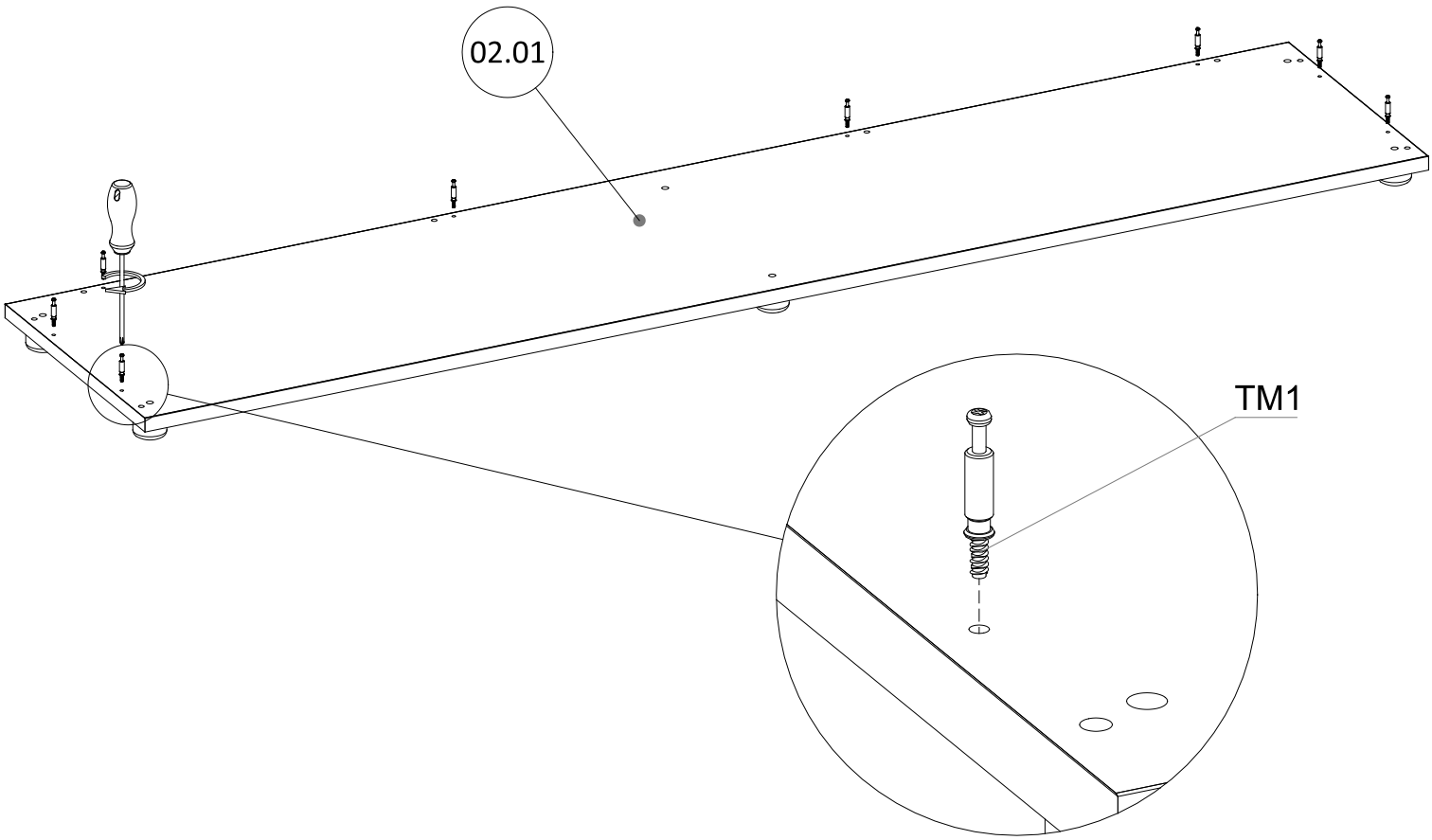

# 4

TM1 4x

K3 8x20 6x

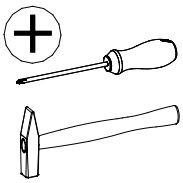

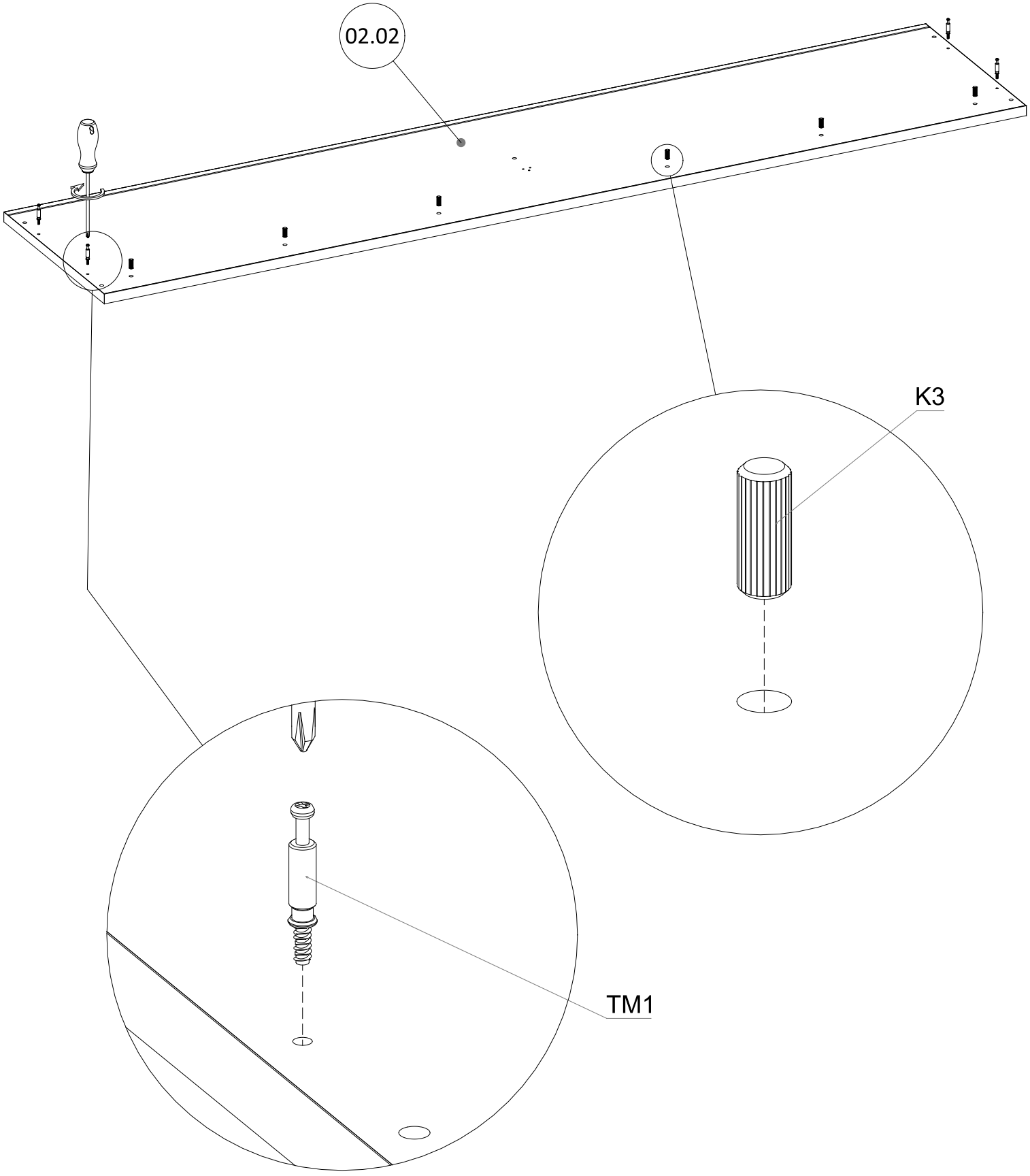

5

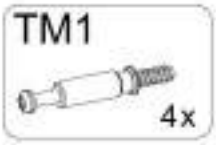




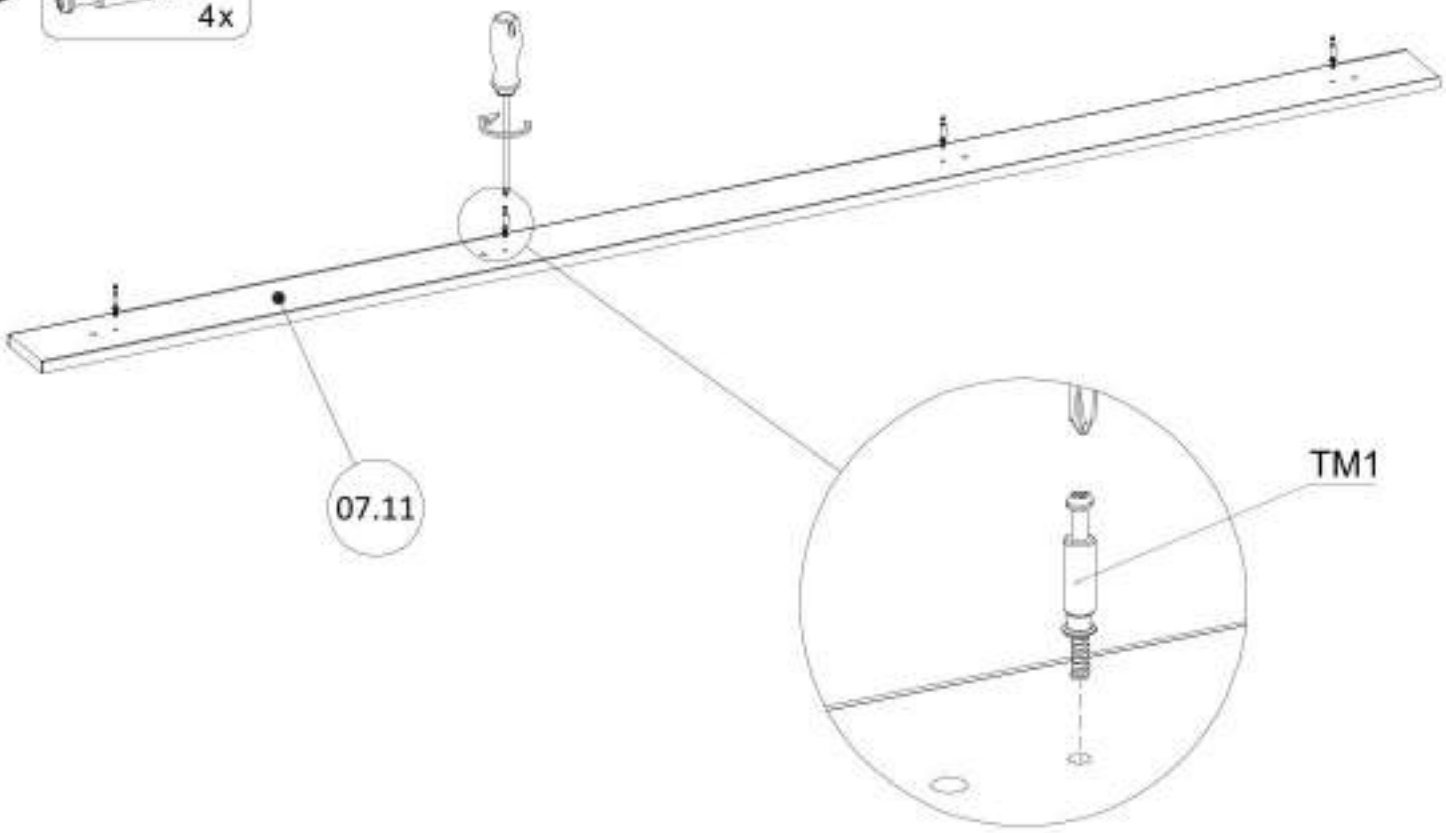


6

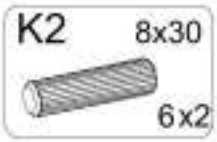







2x

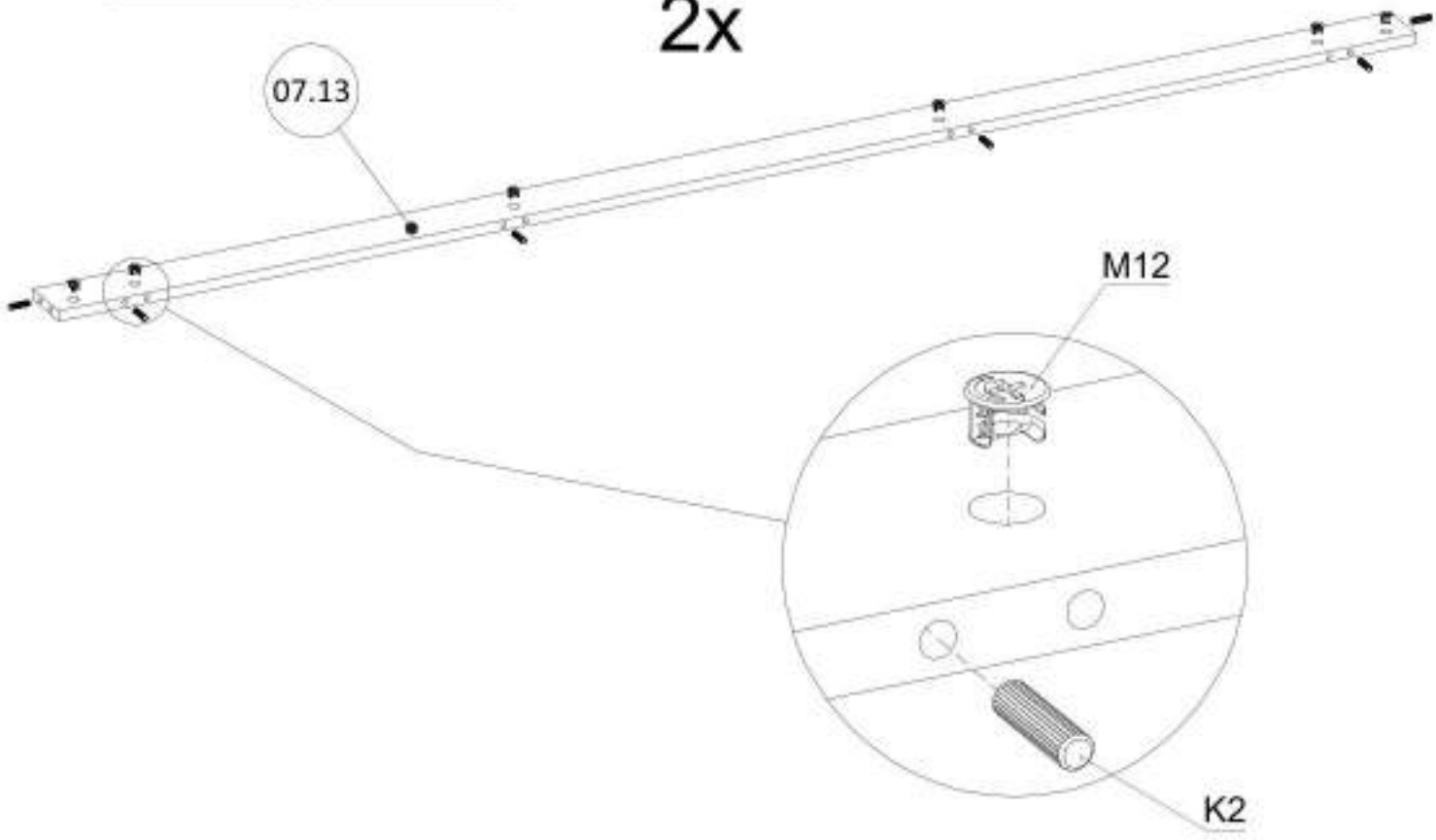

7

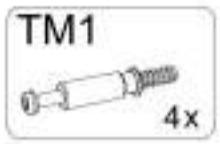
TM1
4x



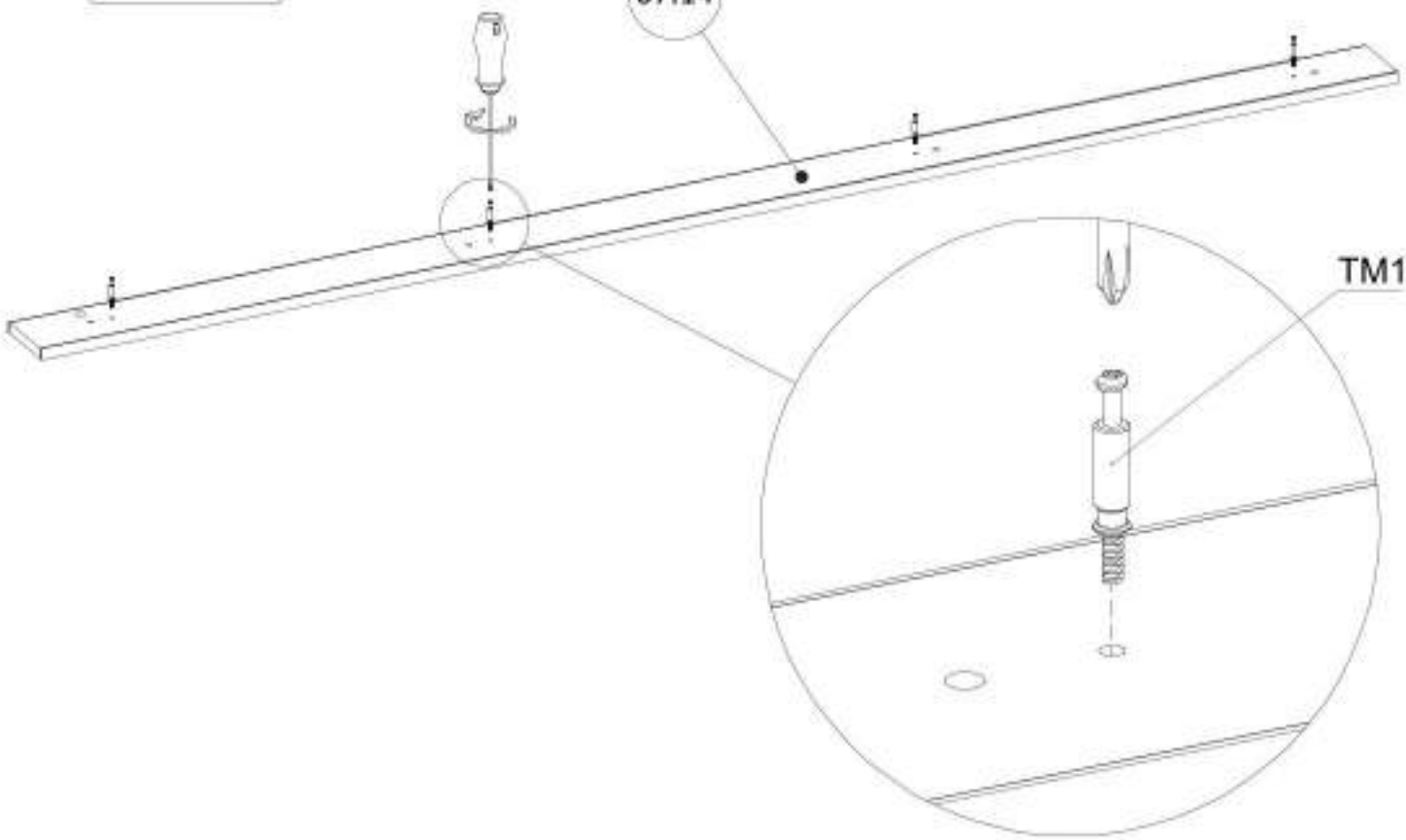
07.14
TM1

8

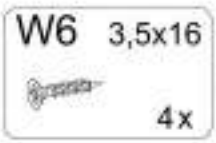
W6 3,5x16
4x


OPW
2x



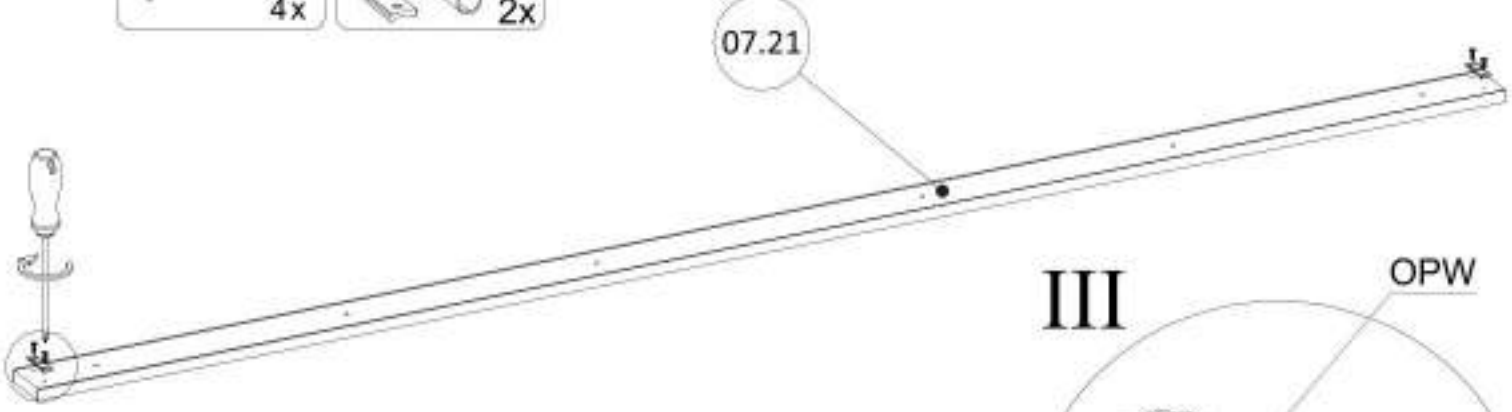
07.21

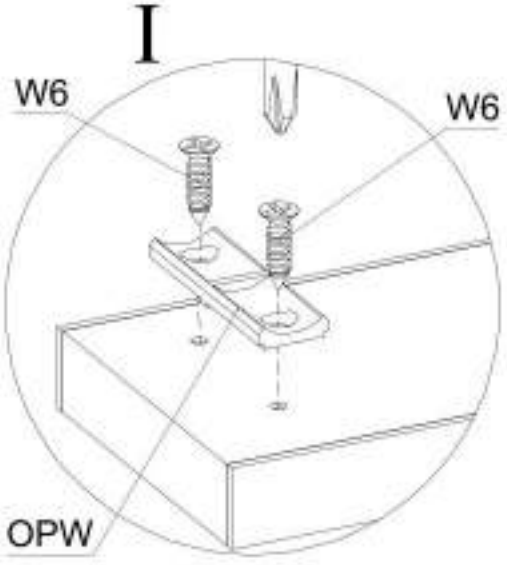
I
W6
W6
OPW

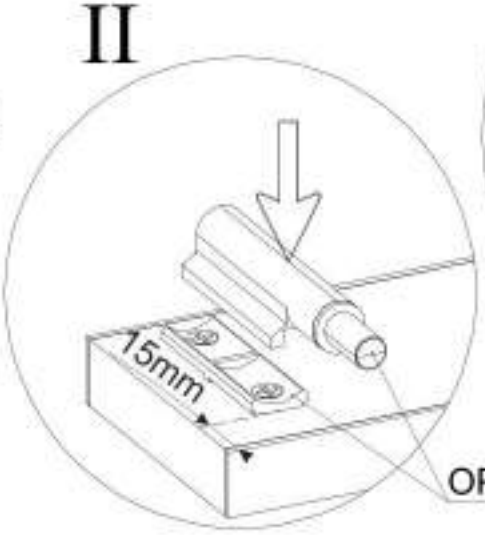
II
15mm
OPW

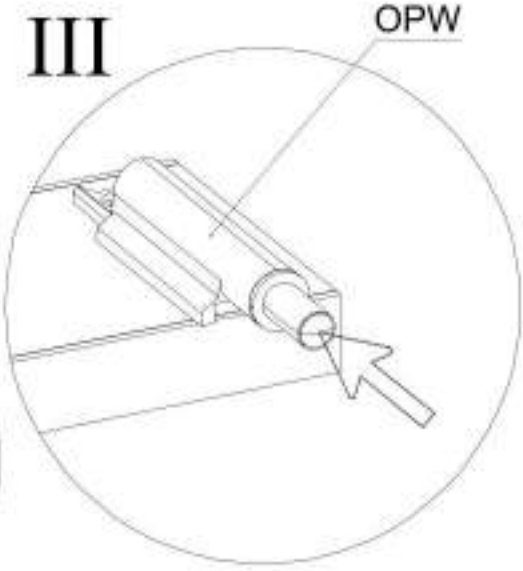
III
OPW

9

K2 8x30 8x

M12 Ø15x12 8x

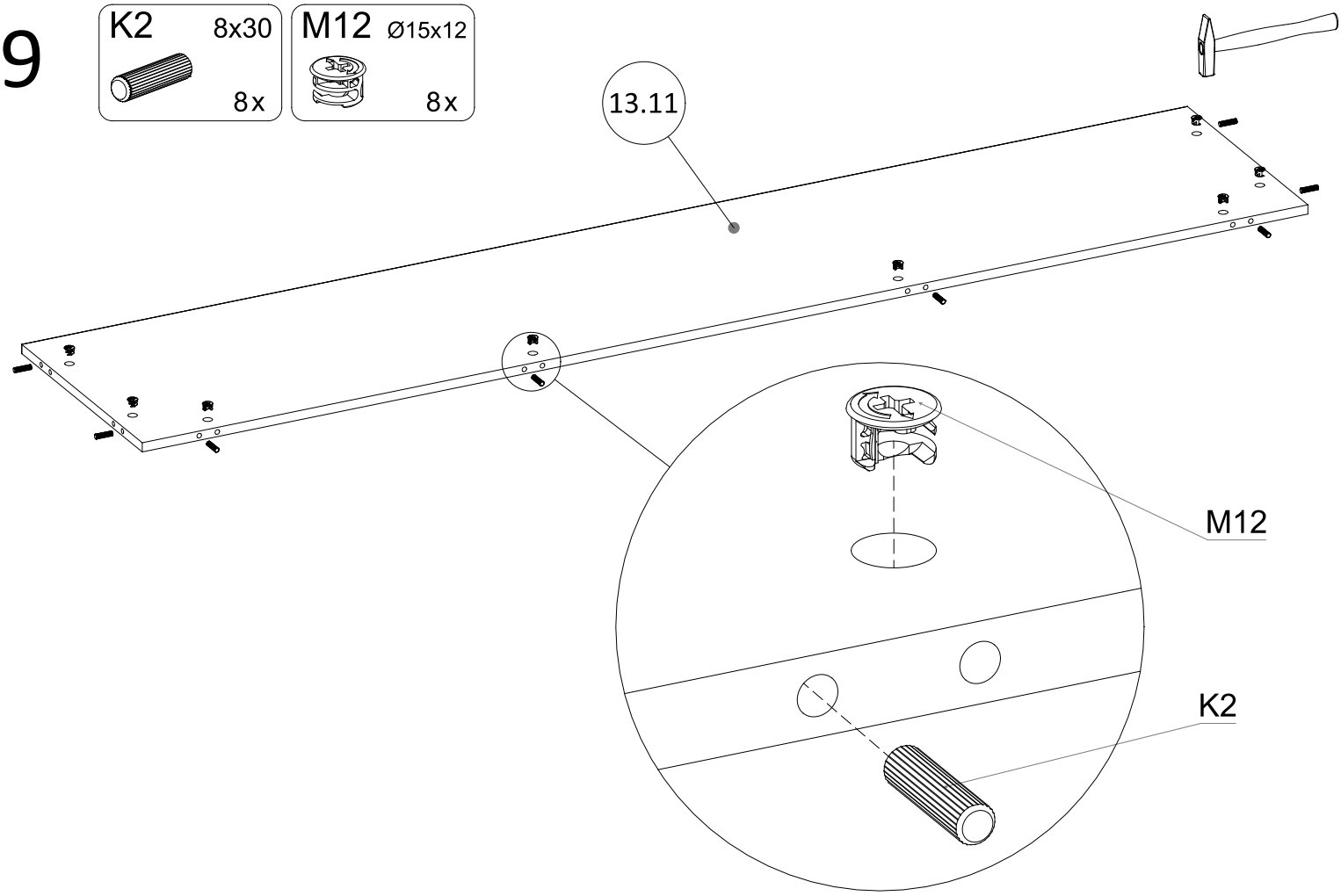


10

ZS12 ø18 4x

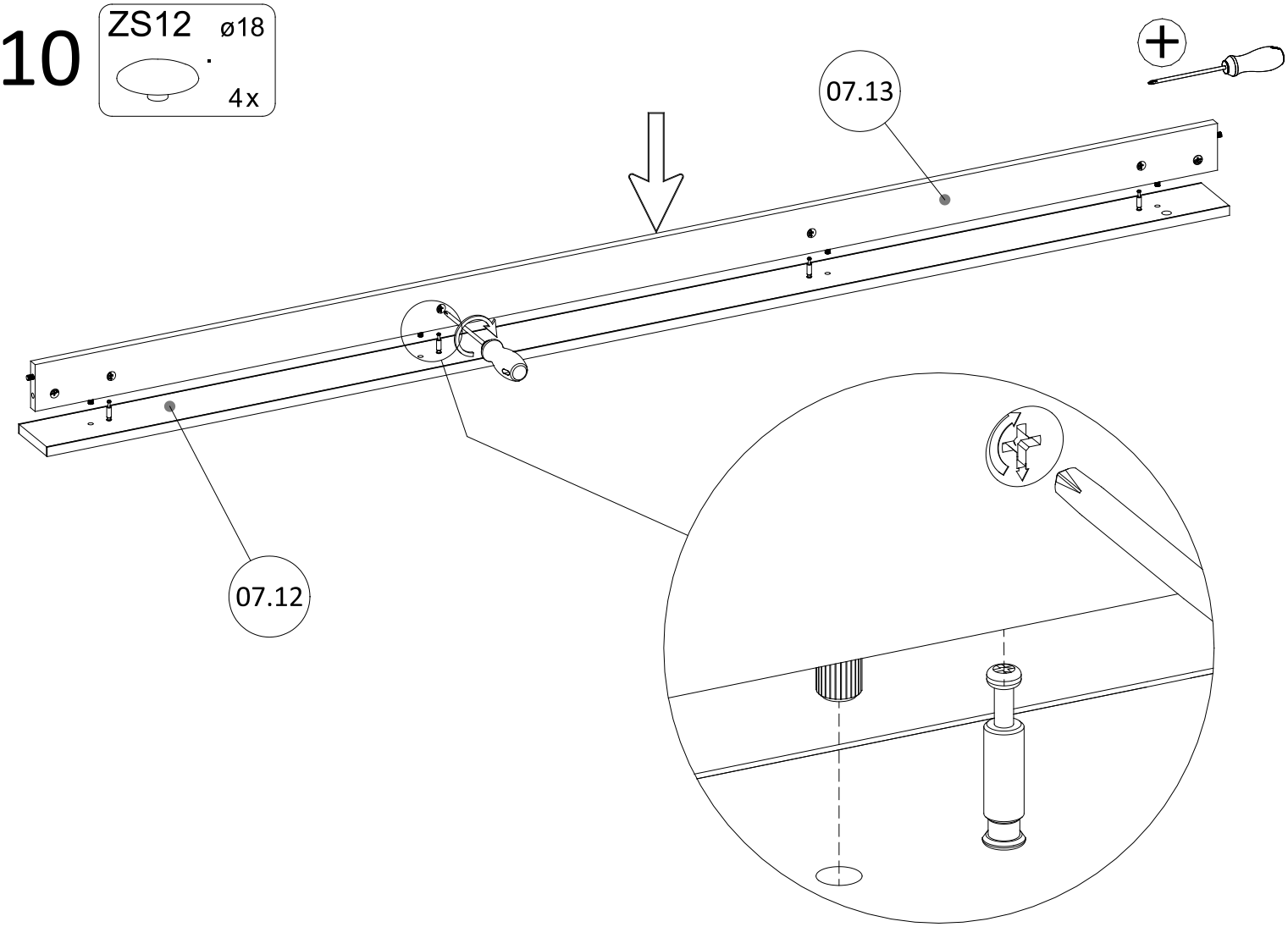

11

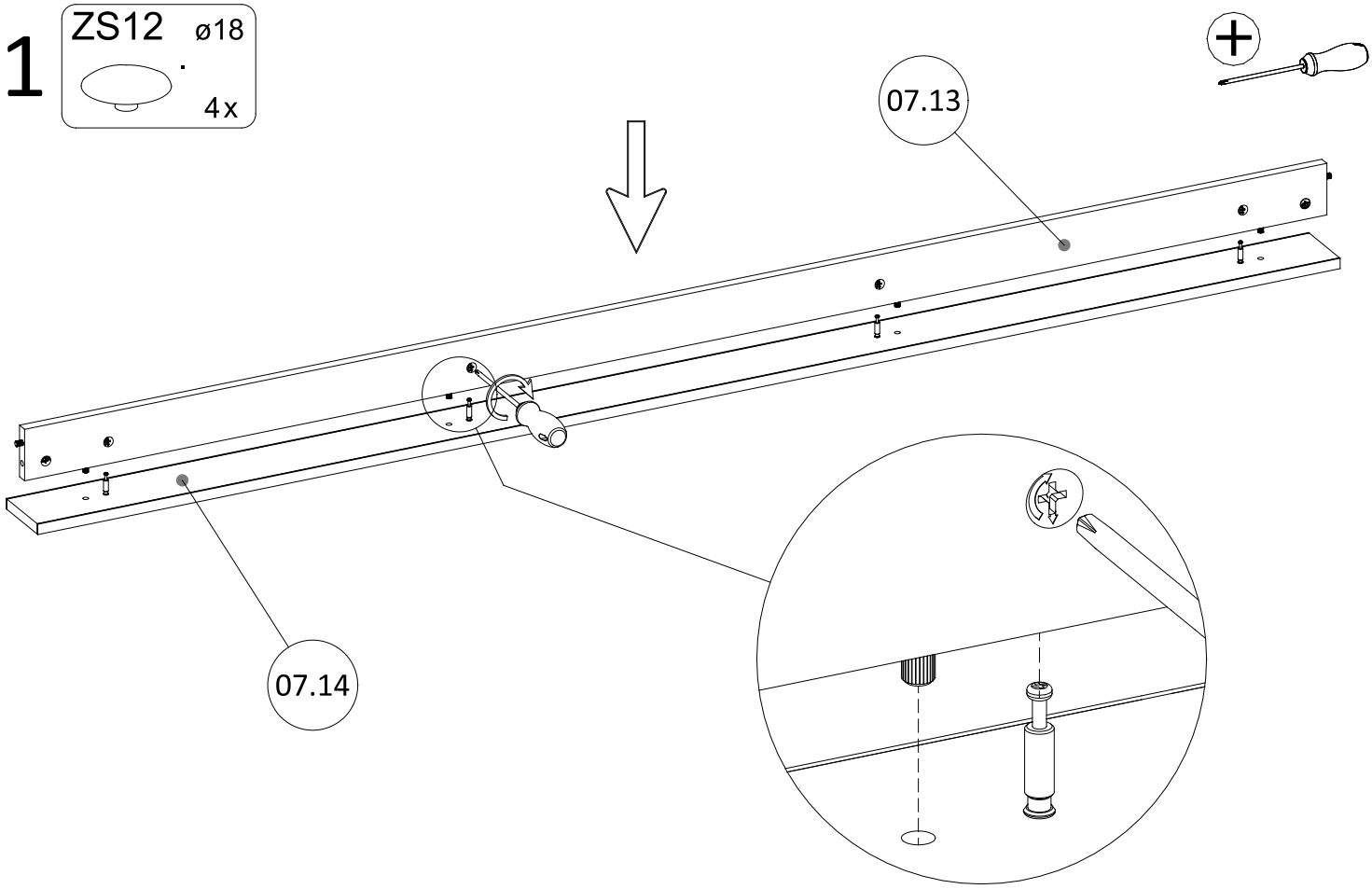
ZS12 ø18
4x
07.13
07.14

12

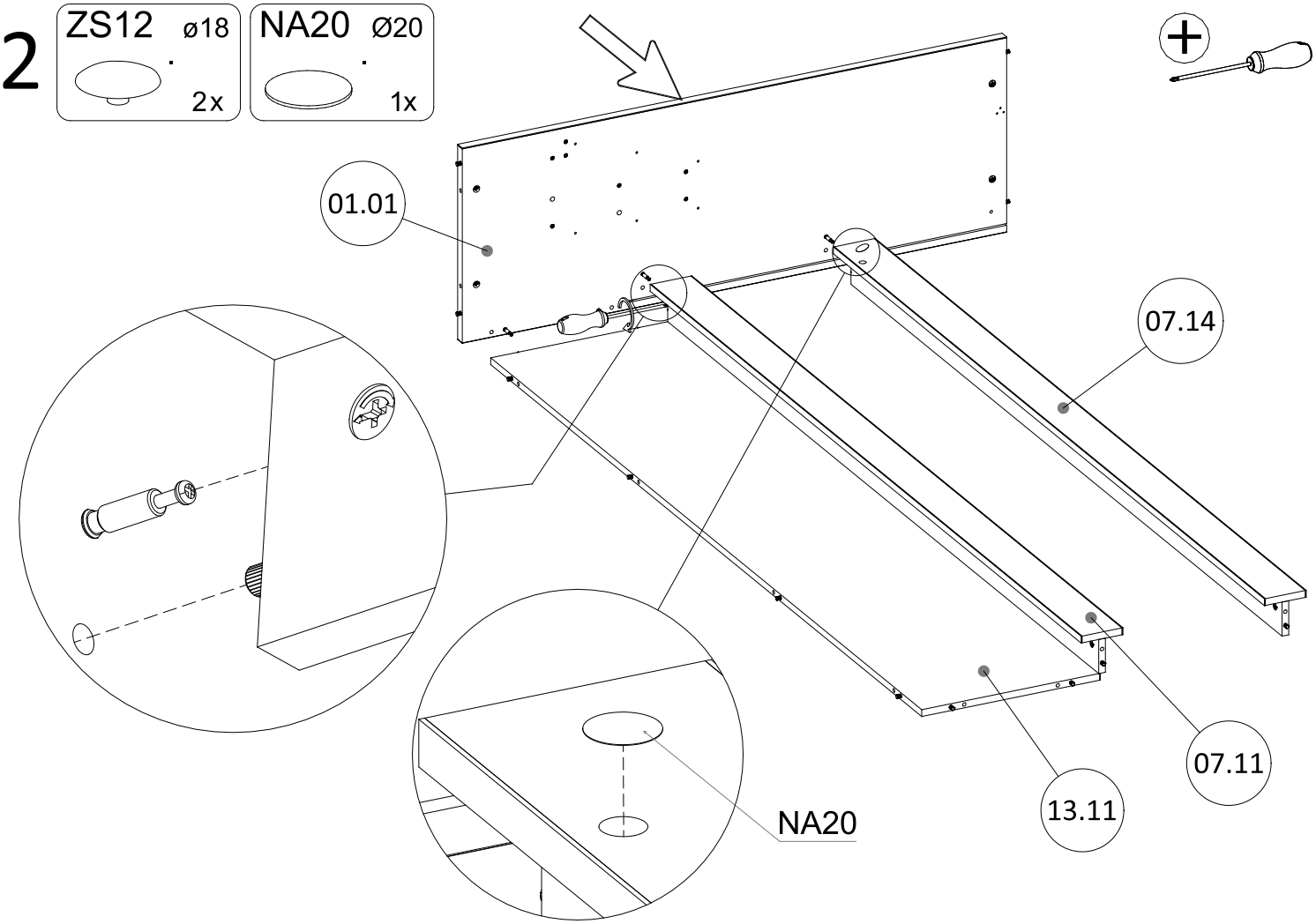
ZS12 ø18
2x
NA20 Ø20
1x
01.01
07.14
07.11
13.11
NA20

13

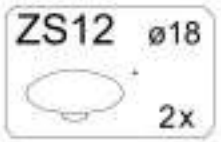





14

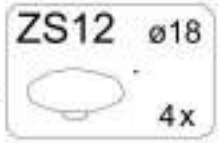

15

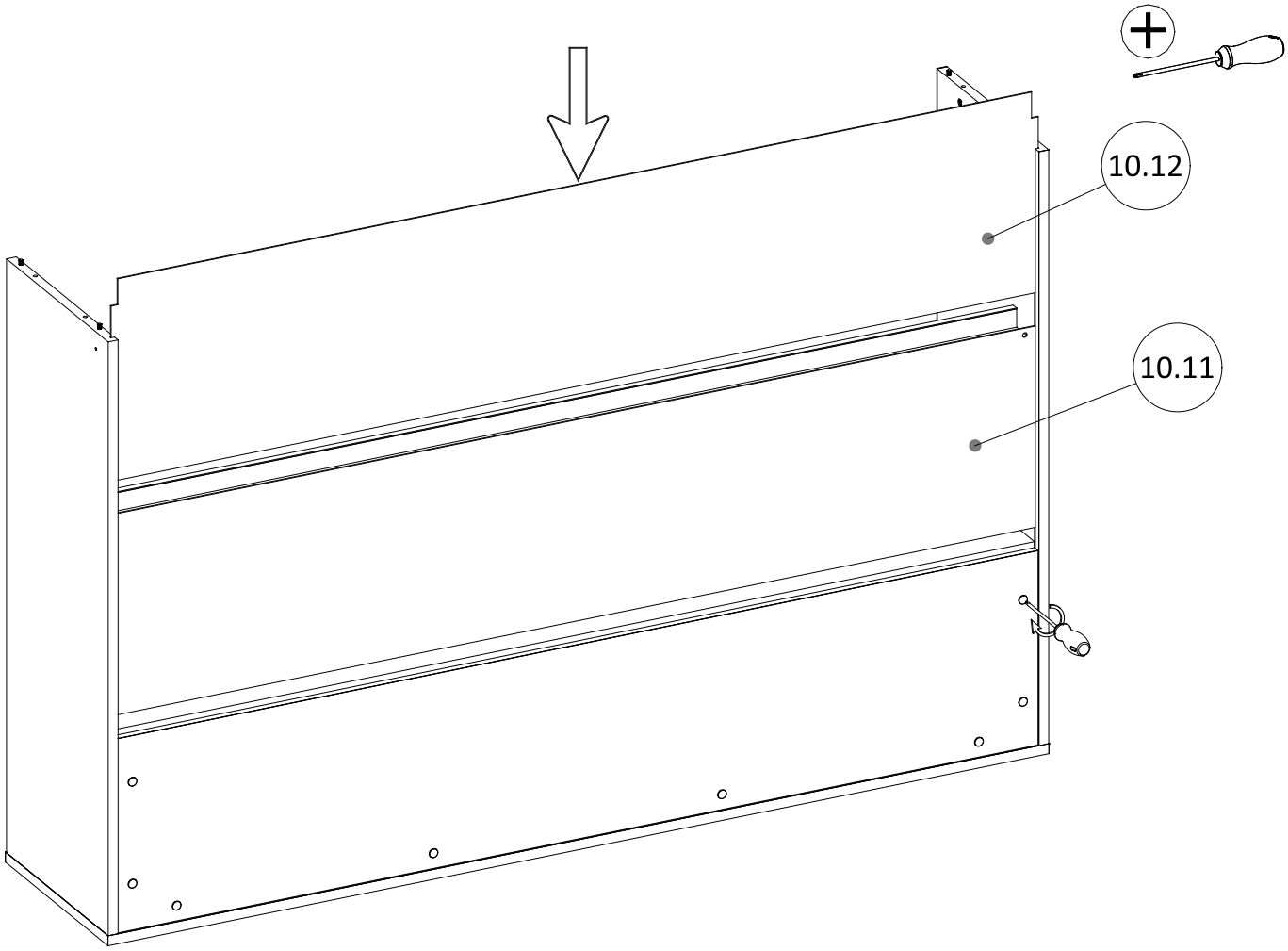


16

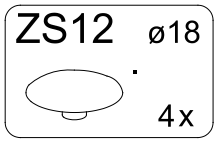


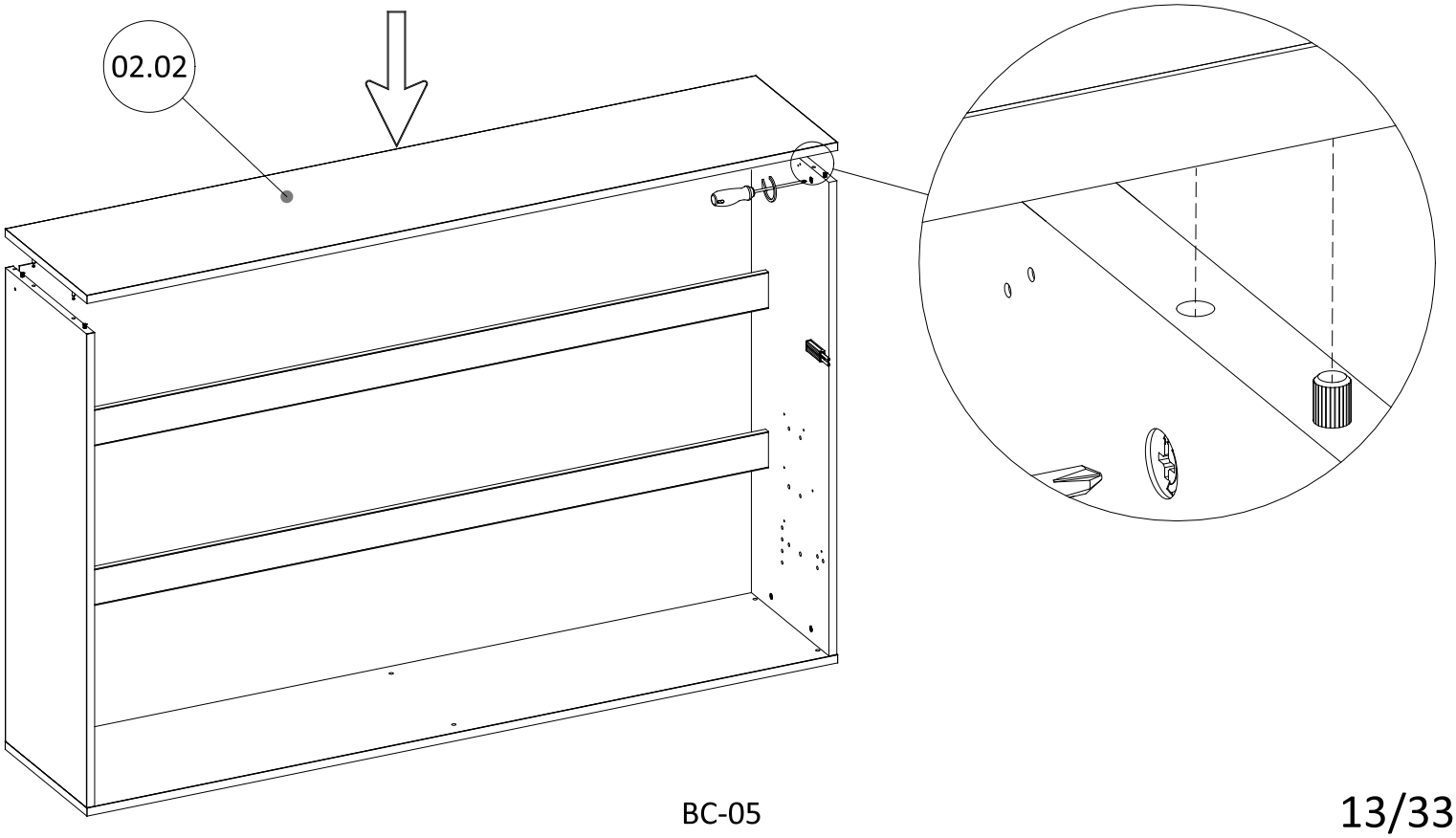

## PL UWAGA !

Prawidłowe zamocowanie półkotapczanu do ściany jest **bardzo ważne!** Właściwy dobór śrub mocujących do ściany oraz sam montaż powinny wykonywać tylko **kompetentne i wykwalifikowane osoby lub firmy** świadczące usługi w tym zakresie.

Szanowny Kliencie
Źle dobrane śruby oraz niewłaściwe przymocowanie półkotapczanu do ściany grozi jego oderwaniem i w konsekwencji gwałtownym upadkiem i zamknięciem co może spowodować poważne zagrożenie zdrowia i życia osób korzystających z tego łóżka.

**Półkotapczan nie można mocować do ścian wykonanych z płyt kartonowo gipsowych.**

Zaleca się okresowe sprawdzanie stanu zamocowania półkotapczanu do ściany.

**Za złe zamocowanie półkotapczanu do ściany Producent nie ponosi odpowiedzialności.**

## DE ACHTUNG !

Die korrekte Befestigung des Schrankbetts an der Wand ist **sehr wichtig**! Die richtige Wahl der Montageschrauben zur Wand sowie die Montage sollten nur durch eine **kompetente Fachkraft oder Firma** ausgeführt werden.

Sehr geehrte Kunden
Die falsche Wahl der Schrauben oder eine unsachgemäße Montage des Schrankbetts an der Wand können zu seinem Abreißen und hierdurch zu einem Umfallen und Schließen des Schrankbetts führen, was eine Gefahr für Gesundheit und Leben der das Bett nutzenden Personen darstellt.

**Das Schrankbett darf nicht an eine Wand aus Gipskartonplatten montiert werden.**

Eine regelmäßige Überprüfung des Montagezustands des Schrankbetts an der Wand wird empfohlen.

**Der Hersteller tragt keine Verantwortung für eine fehlerhafte Montage des Schrankbetts an die Wand.**

## EN WARNING !

The correct mounting of the pull-down bed to the wall is **very important!** The appropriate selection of wall mounting screws and the mounting itself should only be performed by **competent and skilled persons or service providers.**

Dear Customer
Incorrect screws and improper mounting of the pull-down bed to the wall poses the risk of the bed being pulled away and consequently falling and closing violently, which can cause a serious risk to the health and life of those using the bed.

**The pull-down bed cannot be mounted to walls made of plasterboards.**

It is advisable to periodically check the condition of the attachment of the pull-down bed to the wall.

**The manufacturer cannot be held responsible for incorrect mounting of the pull-down bed to the wall.**

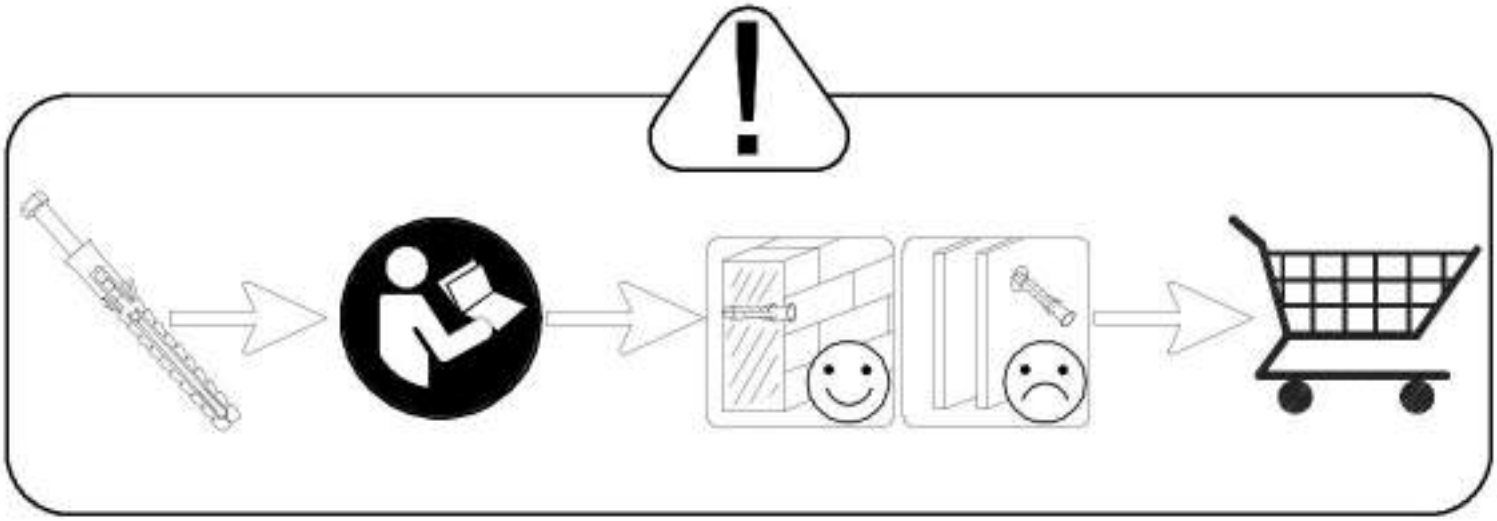

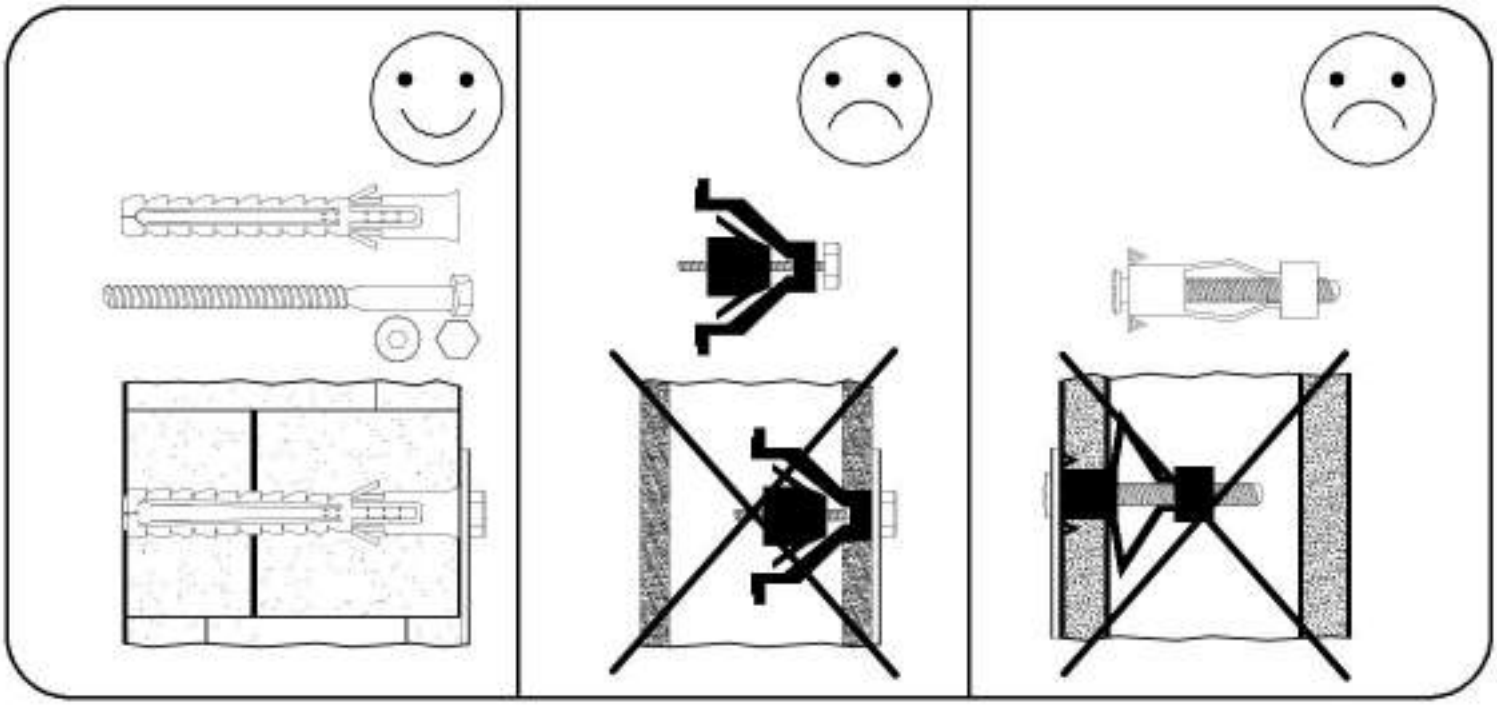

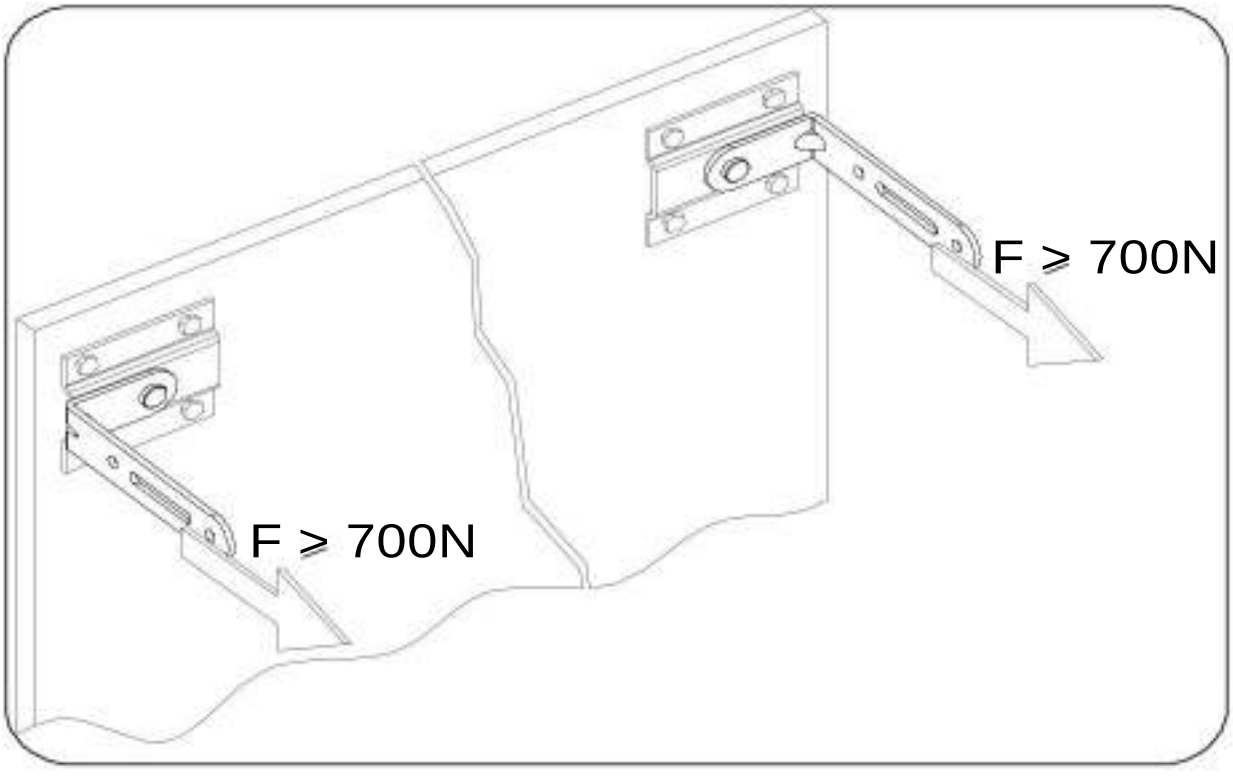
F ≥ 700N
F ≥ 700N

# 17

TK 16x

PG 13x

W31 2,9x13 23x

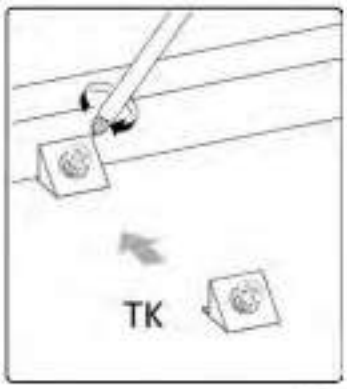


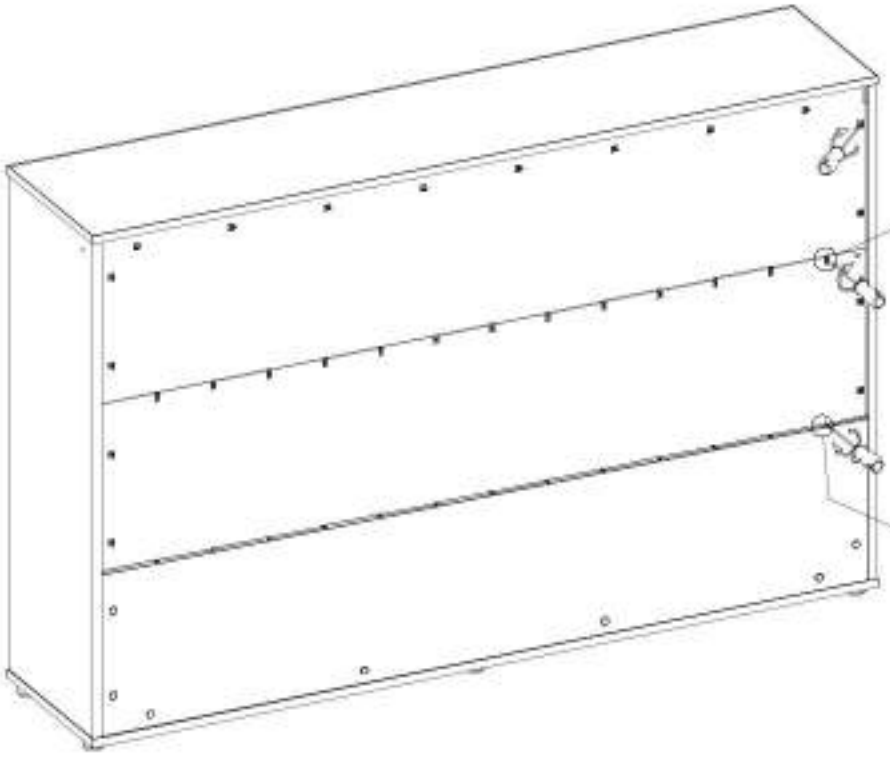




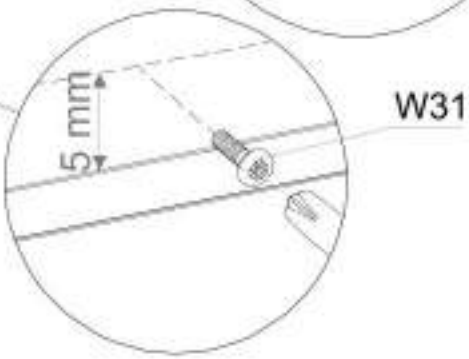


# 18

ZPK1 2x

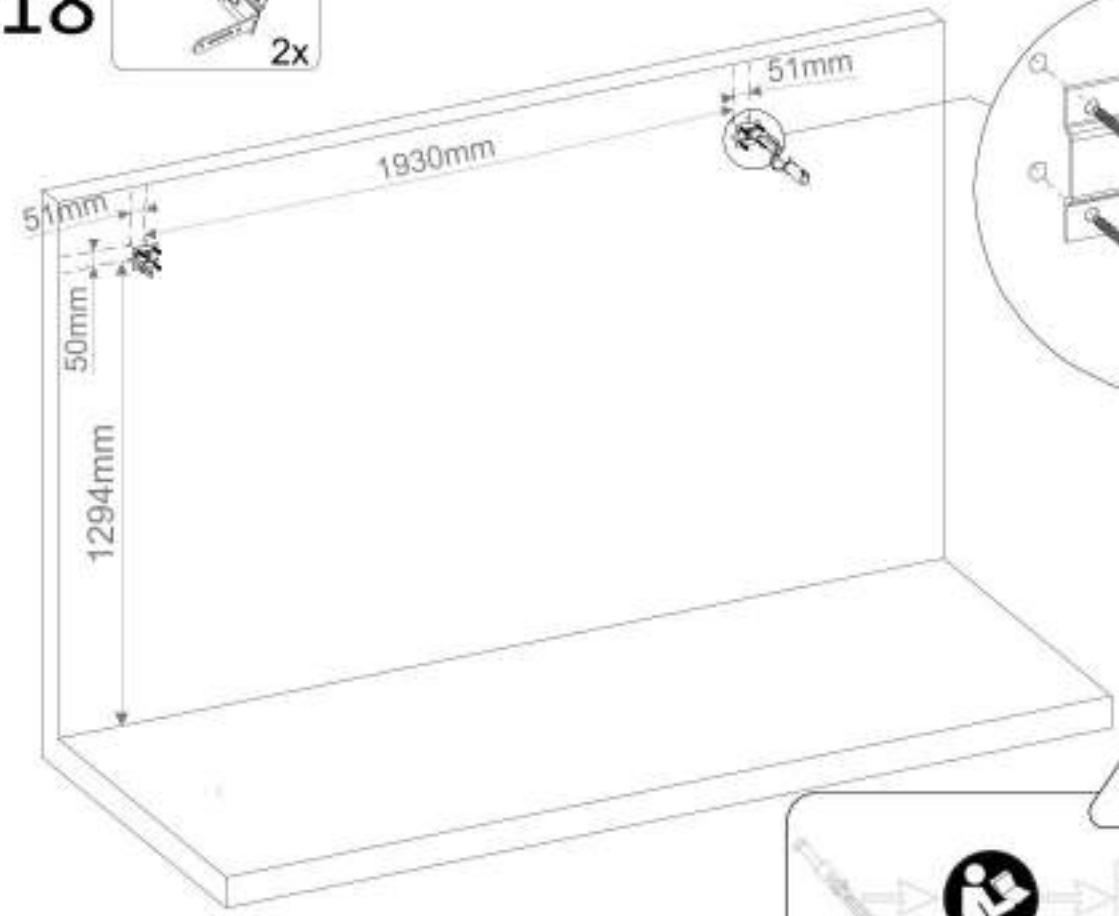


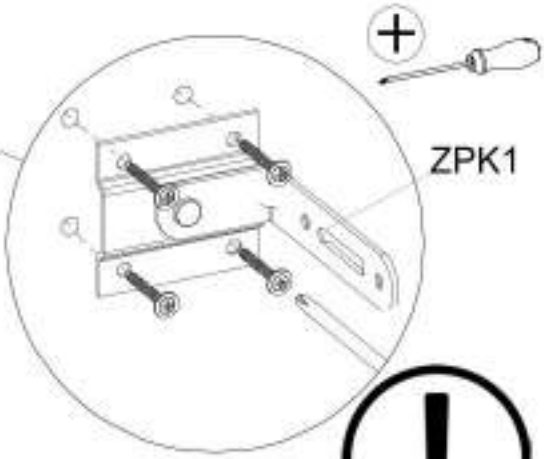






strona 2
page 2

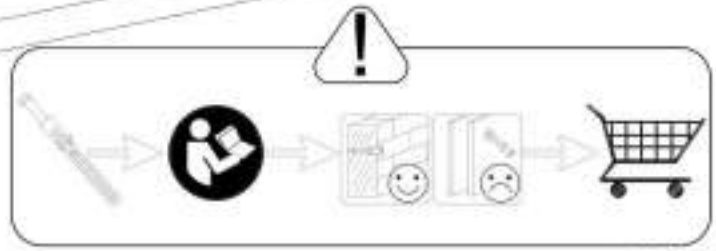

# OPTION / OPCJA

19

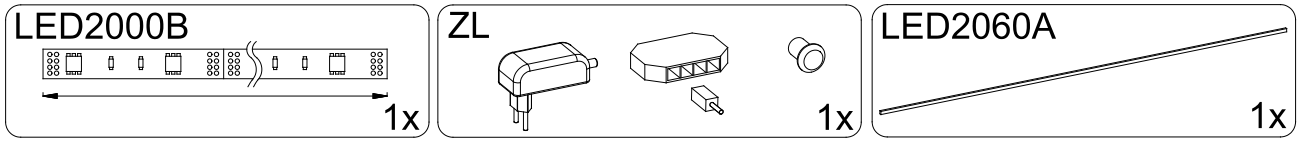


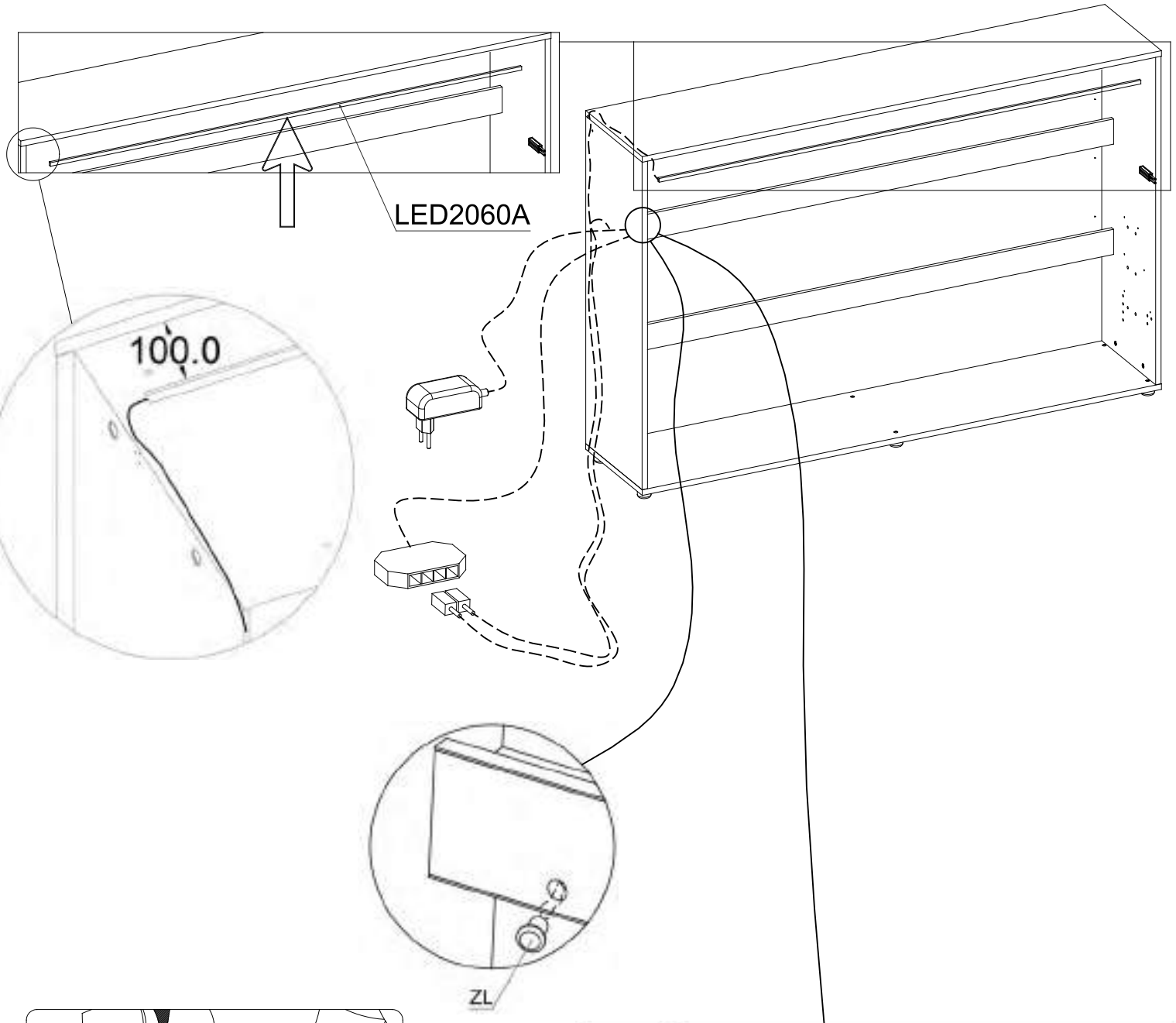


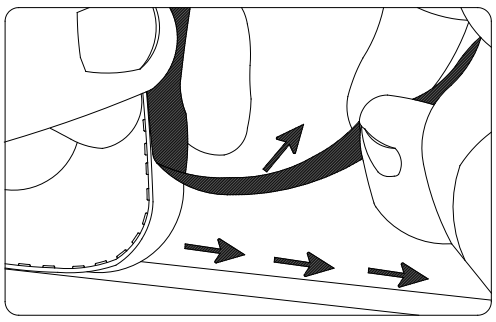

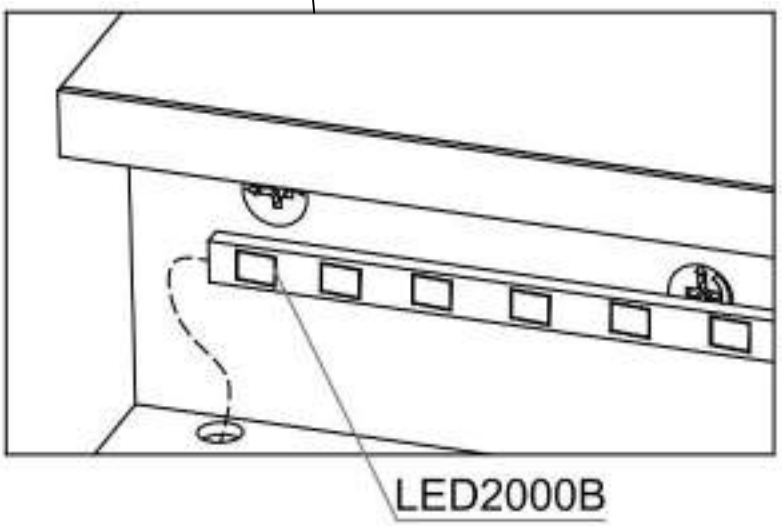




## 20

KL4 4 mm

S33 6x16 18x

NAKL BC-05 1x

CK-02989-B11 1x

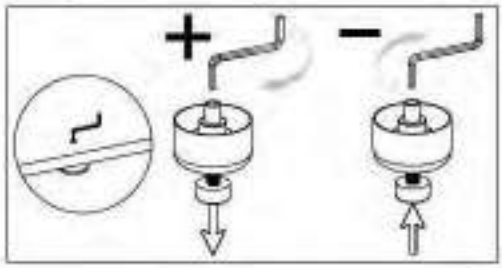





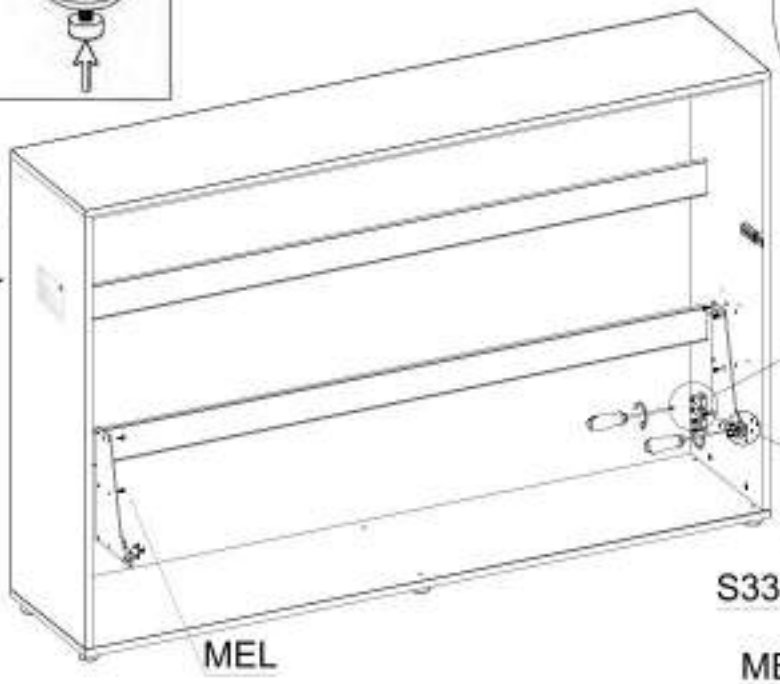


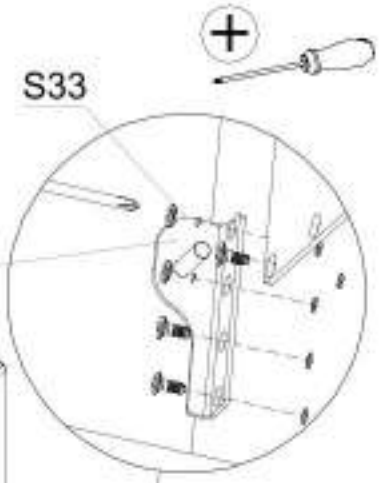


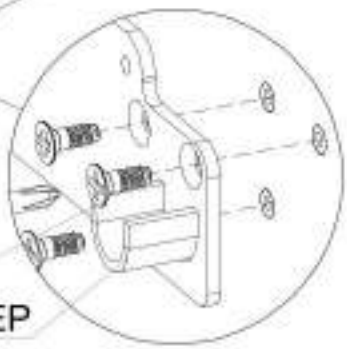


## 21

S23 6x35 2x

P6 6x18 2x

NK6 2x

NA20 Ø20 2x

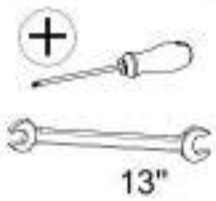


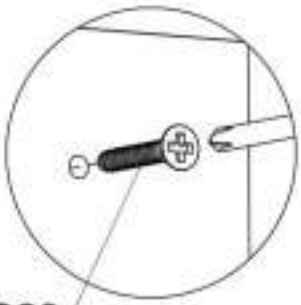





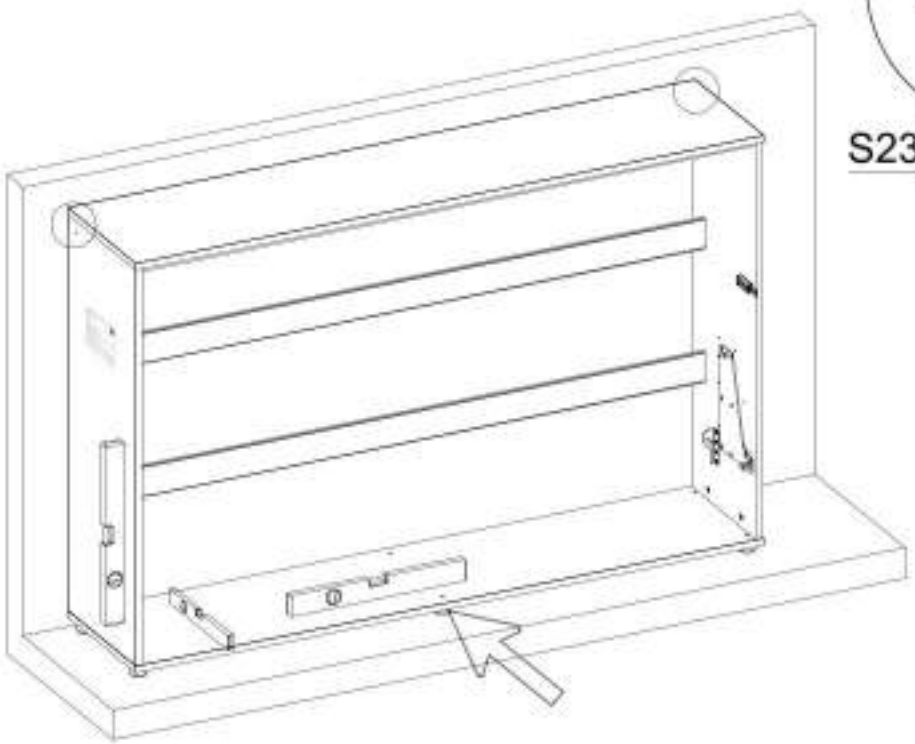

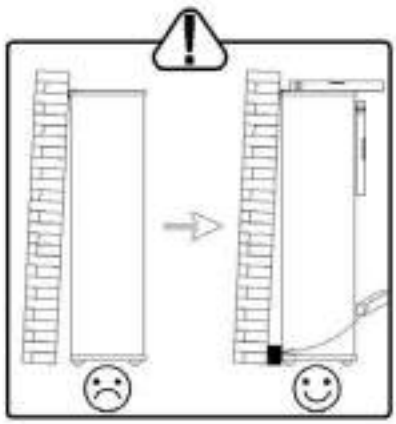

## 22

NBCP 1x

WDMS M8x20 3x

NWC 1x

M8 1x

13"

5 mm

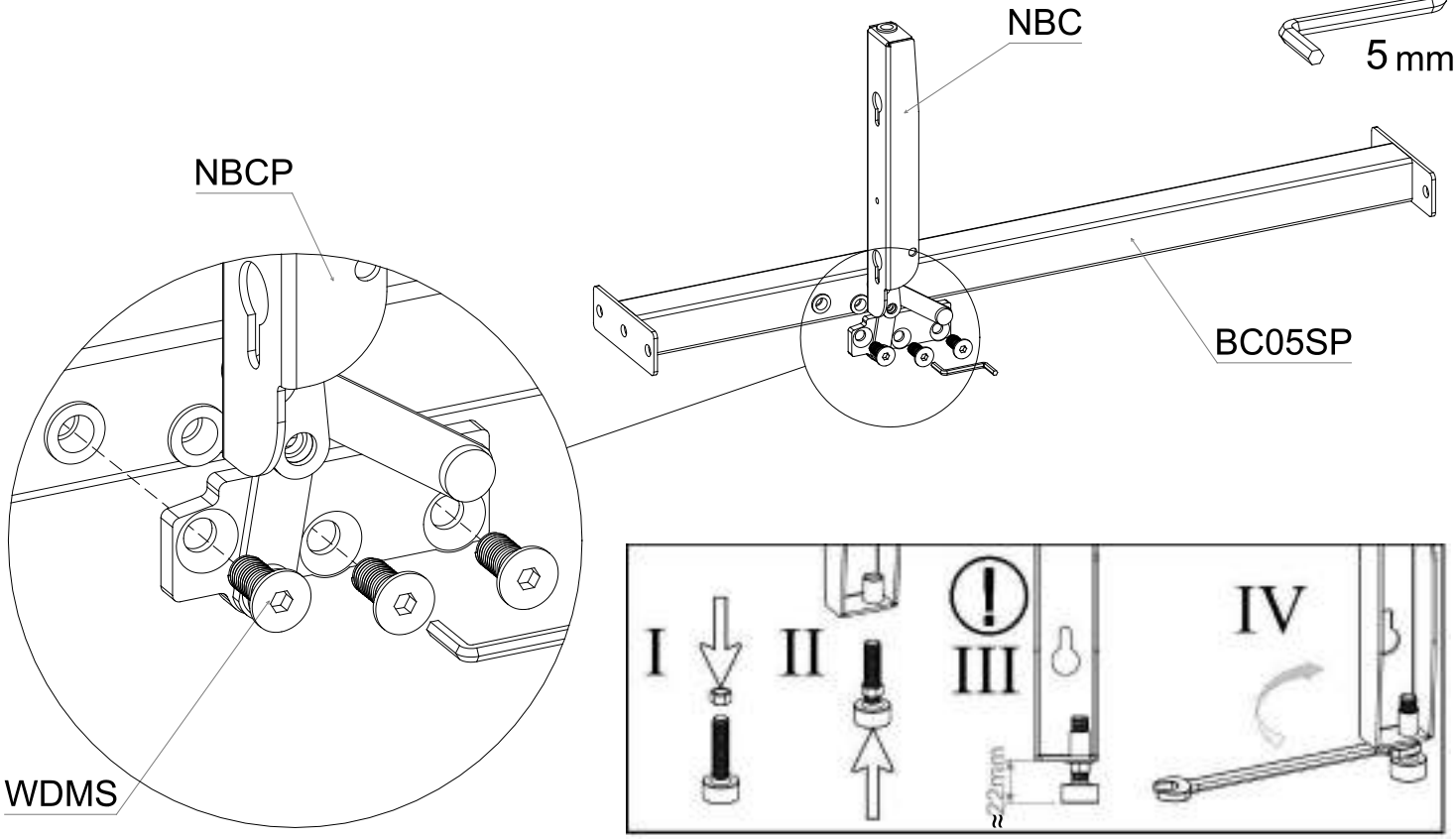


## 23

SPI3 M6x20 6x

USBC 1x

KL4 4 mm

SPI2 M8x20 1x

KTL 6x

5 mm

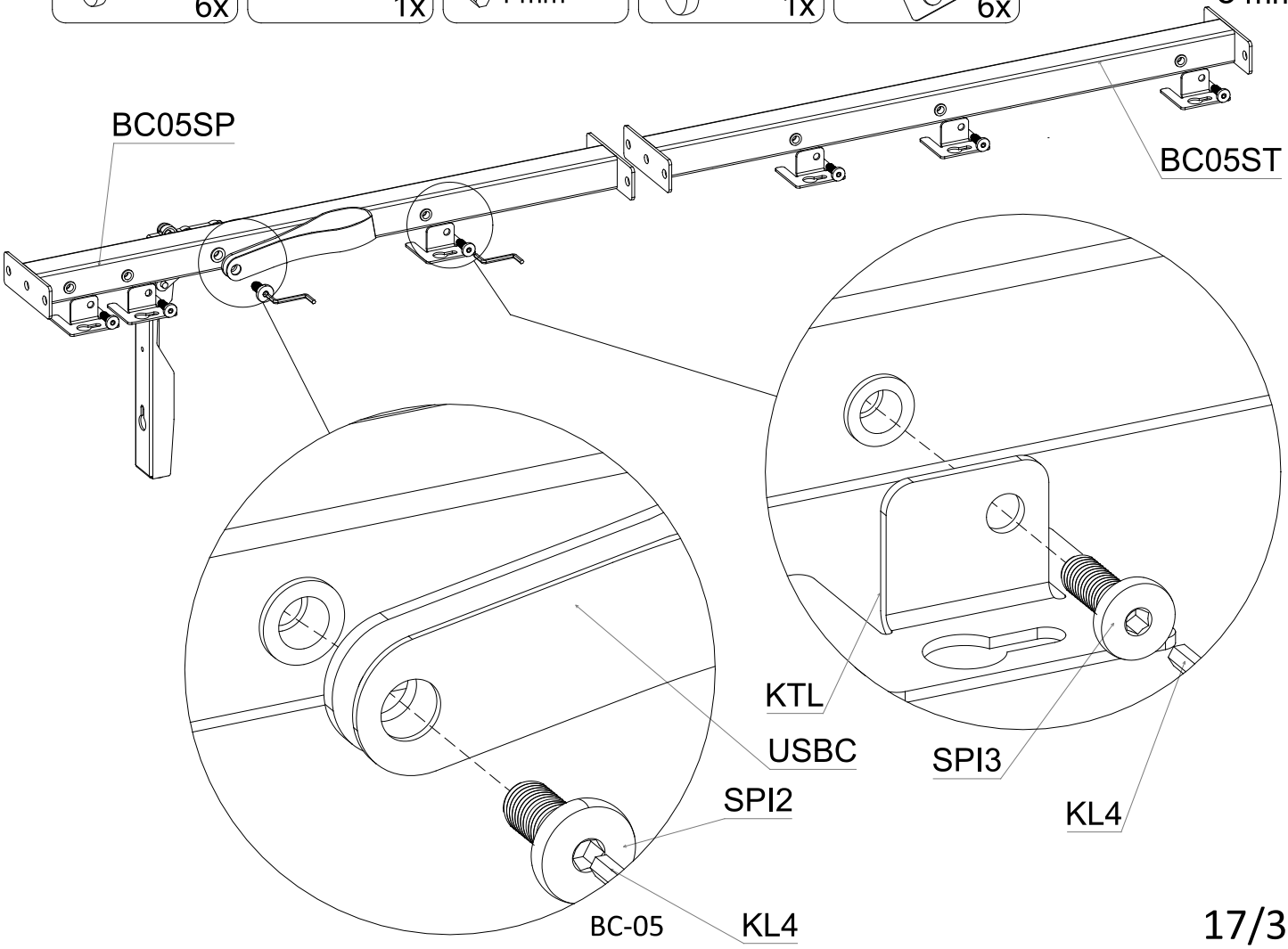

## 24

| NBCL | WDMS M8x20 | PO120 120N | M8 | NWC |
|---|---|---|---|---|
| 1x | 3x | 1x | 1x | 1x |

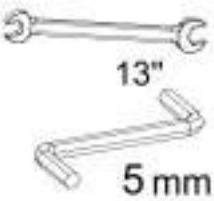


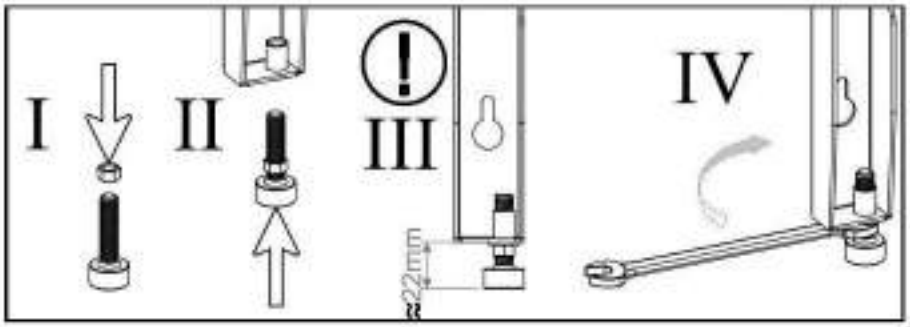








## 25

| NPBC | SCI M5x30 | KL4 | SPI3 M6x20 | KTL |
|---|---|---|---|---|
| 1x | 1x | 4 mm | 6x | 6x |

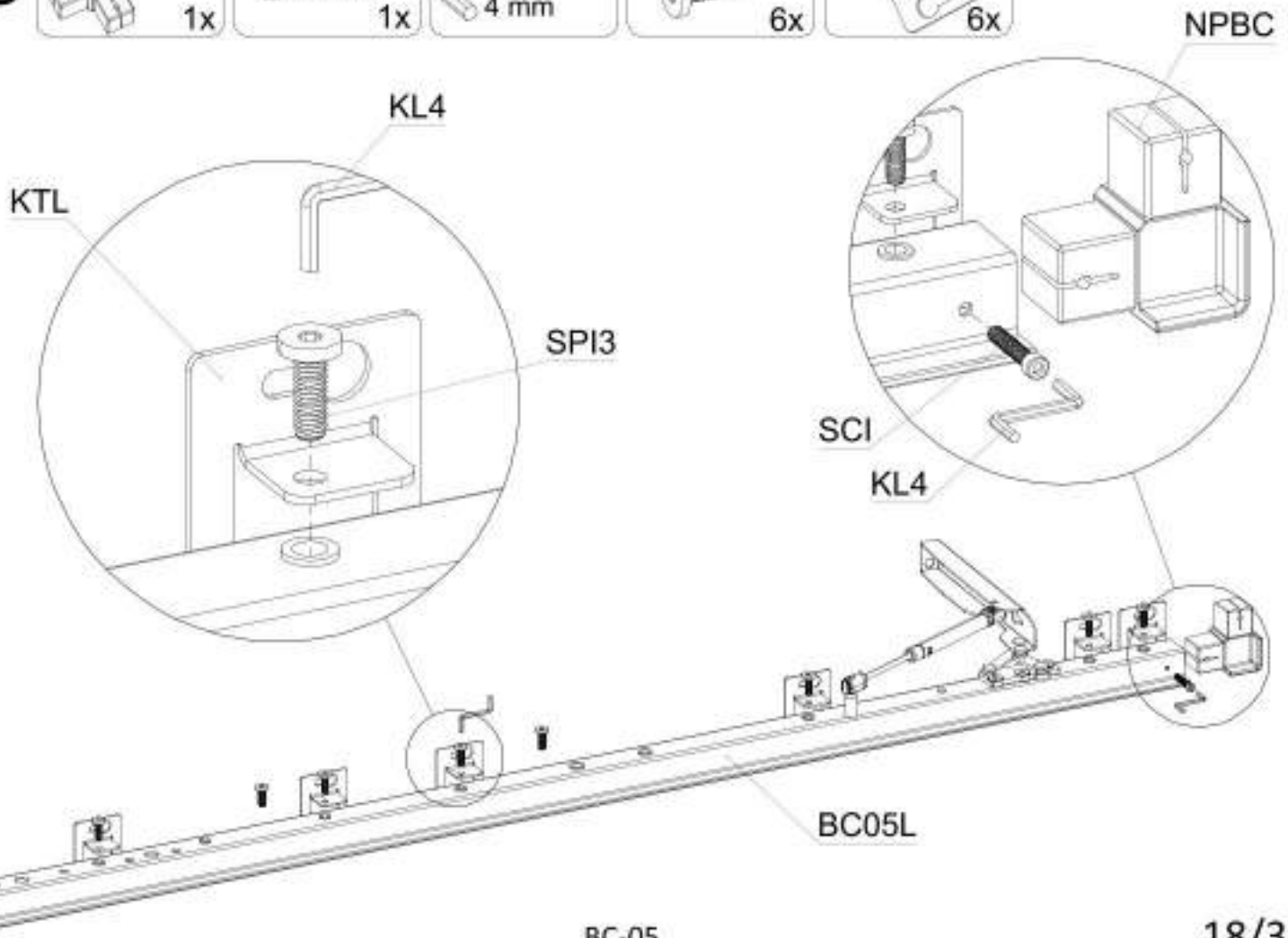

# 26

NBCP 1x

WDMS M8x20 3x

M8 1x

PO120 120N 1x

NWC 1x

13"

5 mm

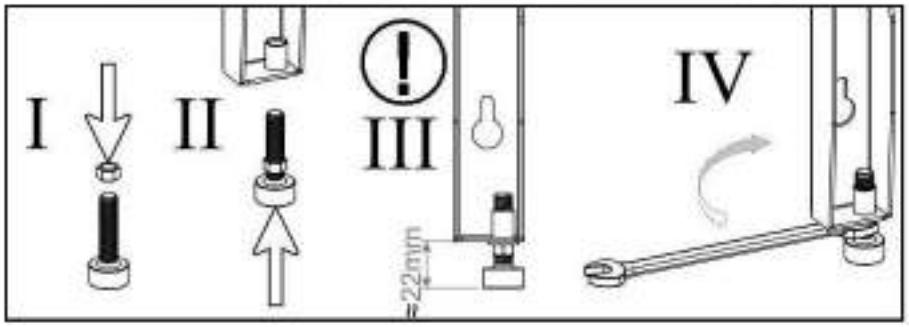


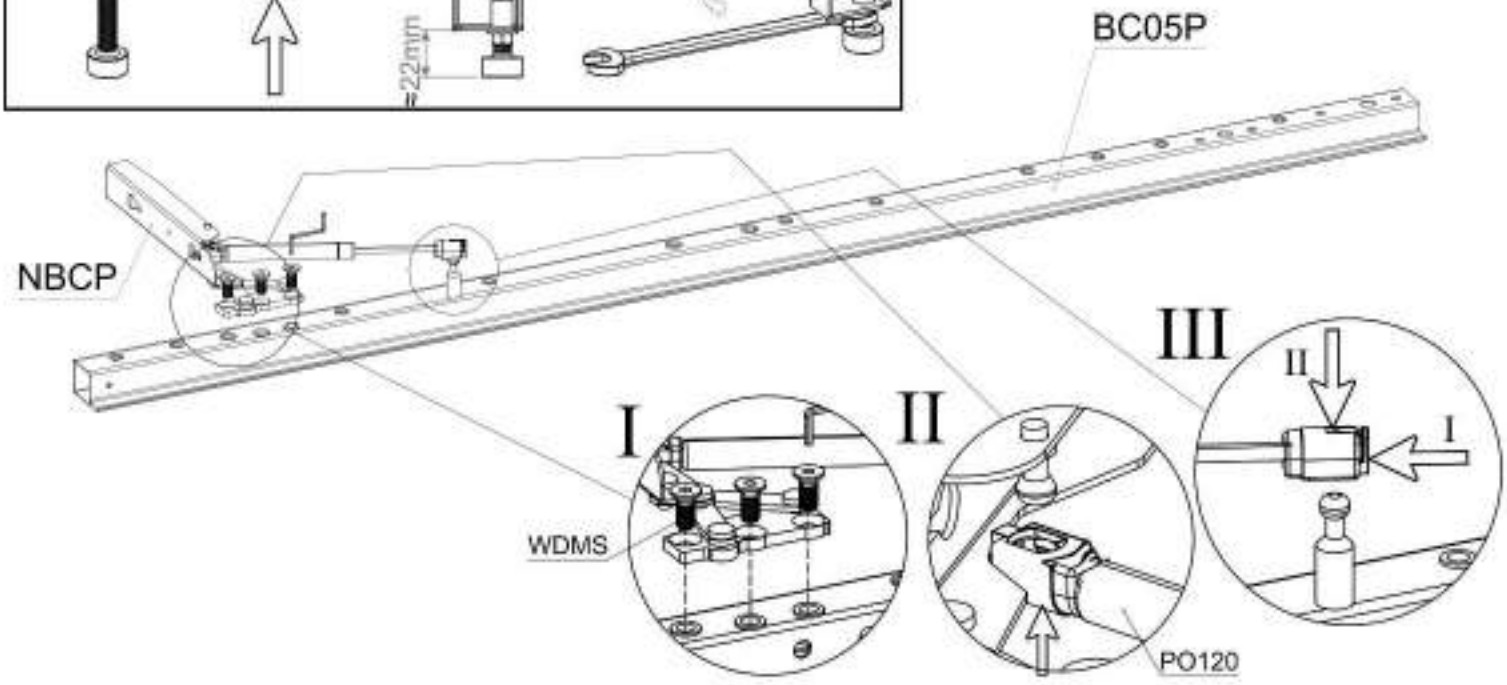


# 27

NPBC 1x

SCI M5x30 1x

KL4 4 mm

SPI3 M6x20 6x

KTP 6x

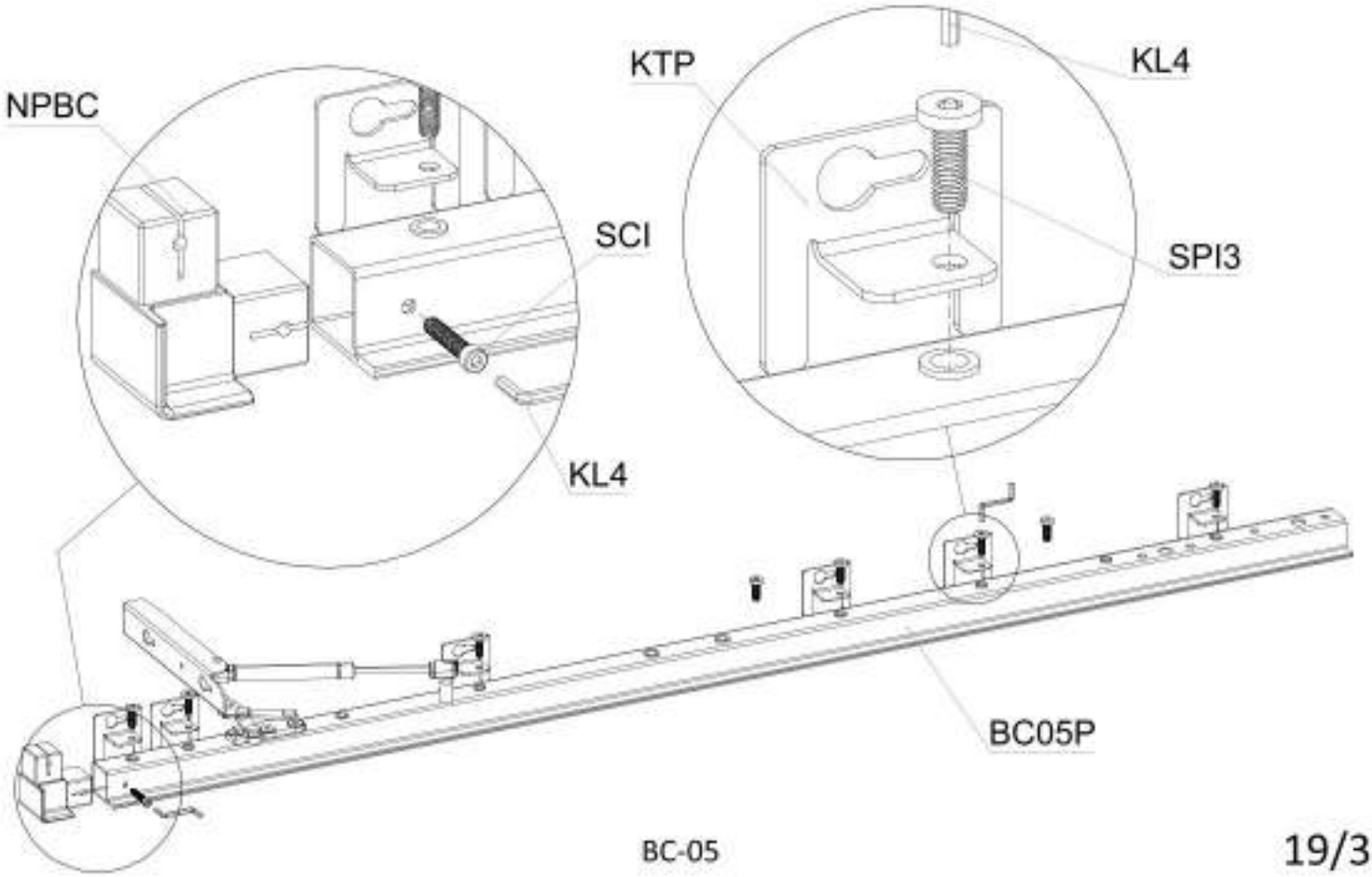

28

SPI2 M8x20

4x

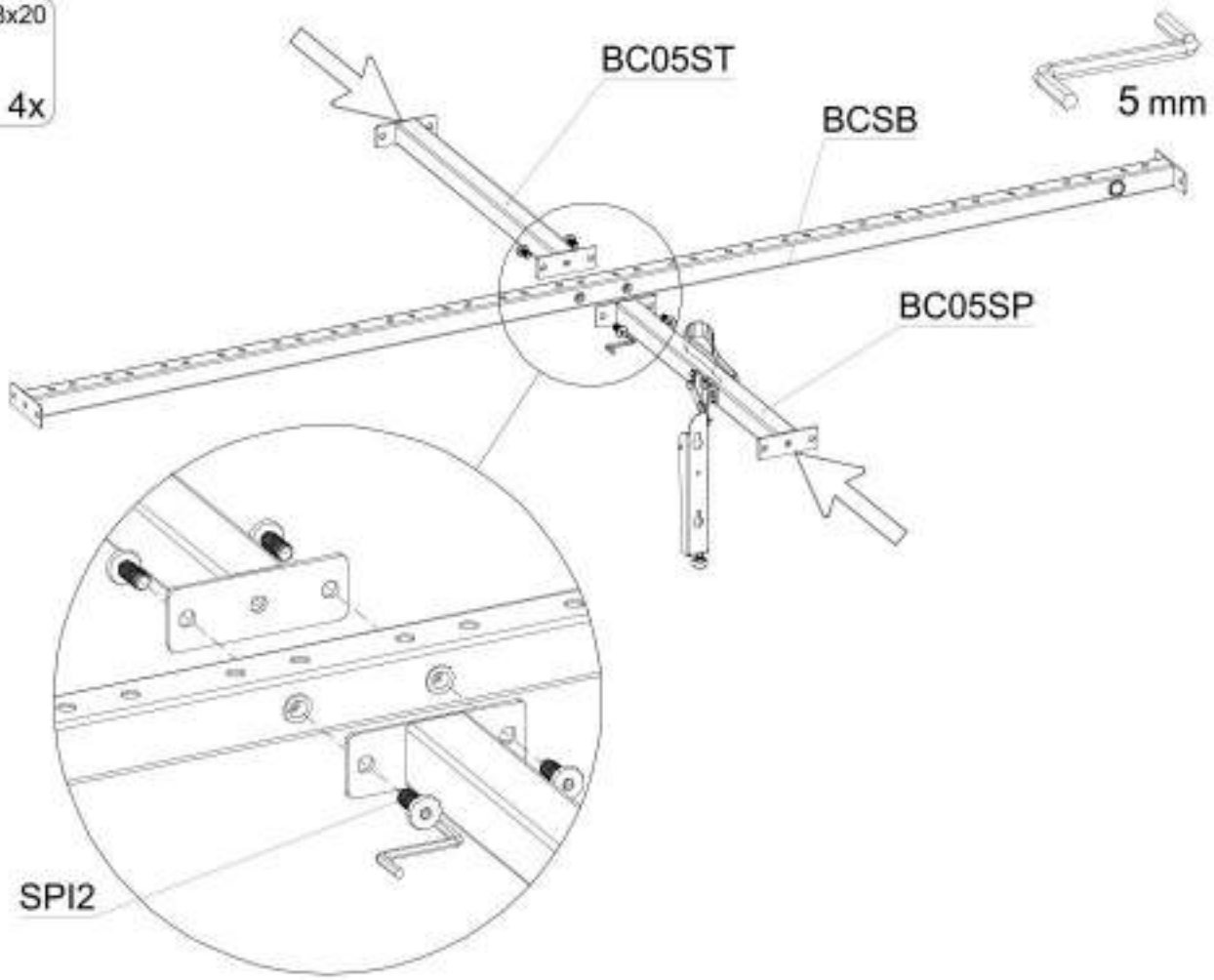


29

SPI2 M8x20

4x

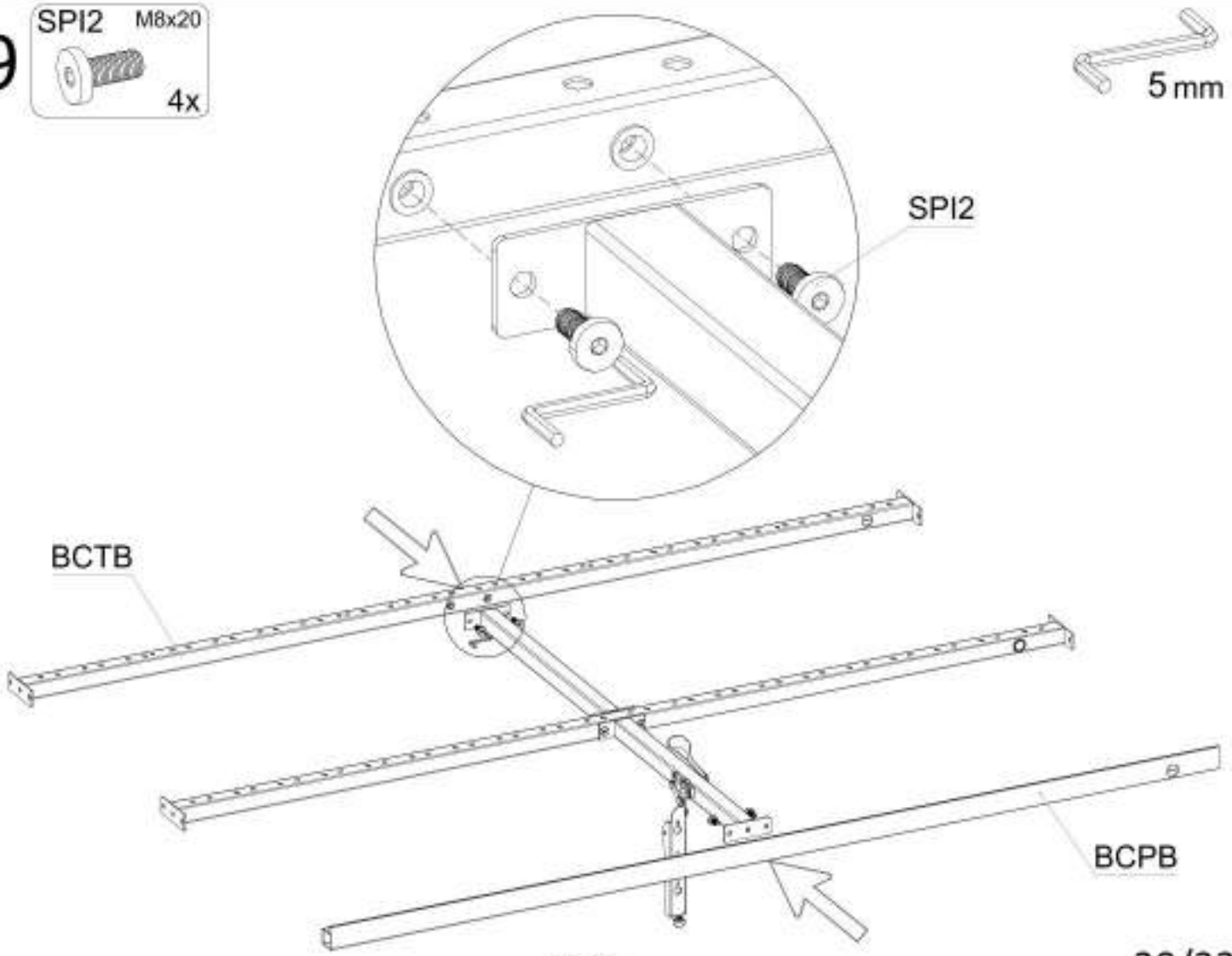

# 30

SPI2 M8x20 4x | NS M8 4x | SPI1 M8x50 4x | KL4 4 mm | SCI M5x30 2x

13"

5 mm

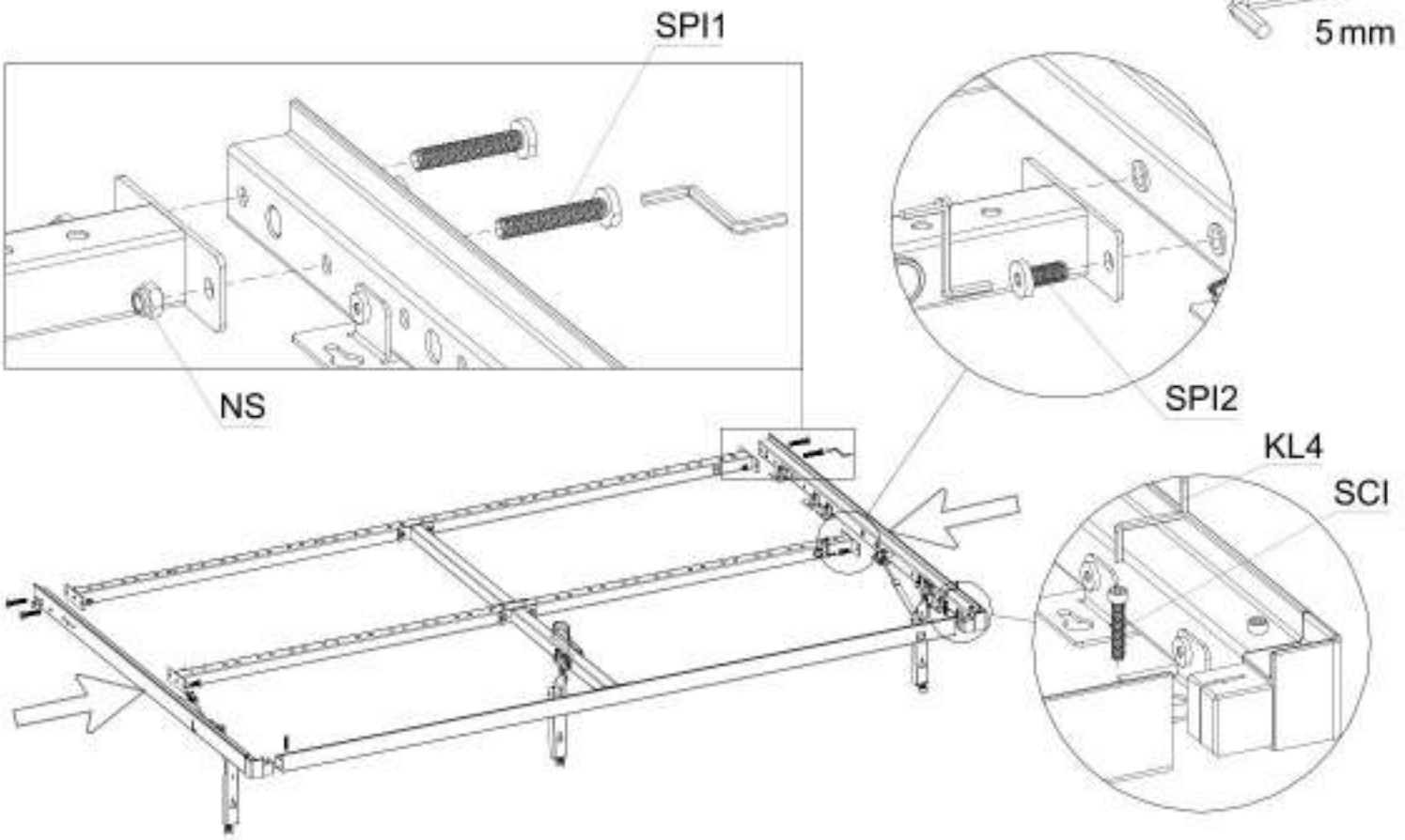


# 31

ZRP 1x | SPI1 M8x50 4x | NS M8 4x | JO 2x | TUP 2x

13"

5 mm

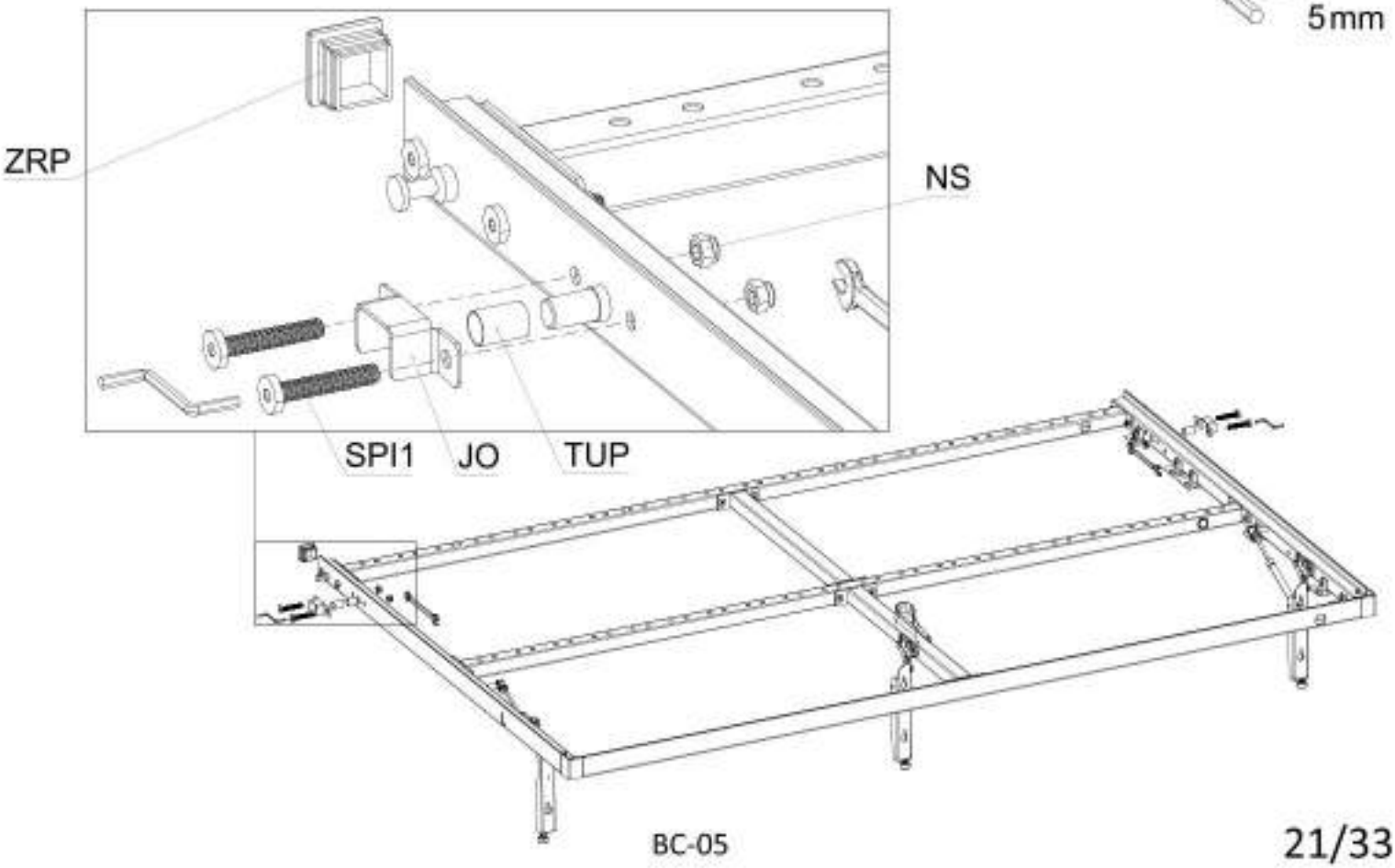

# 32

ZSST ø10 6x

SIL 700N 2x

NS M8 2x

13"

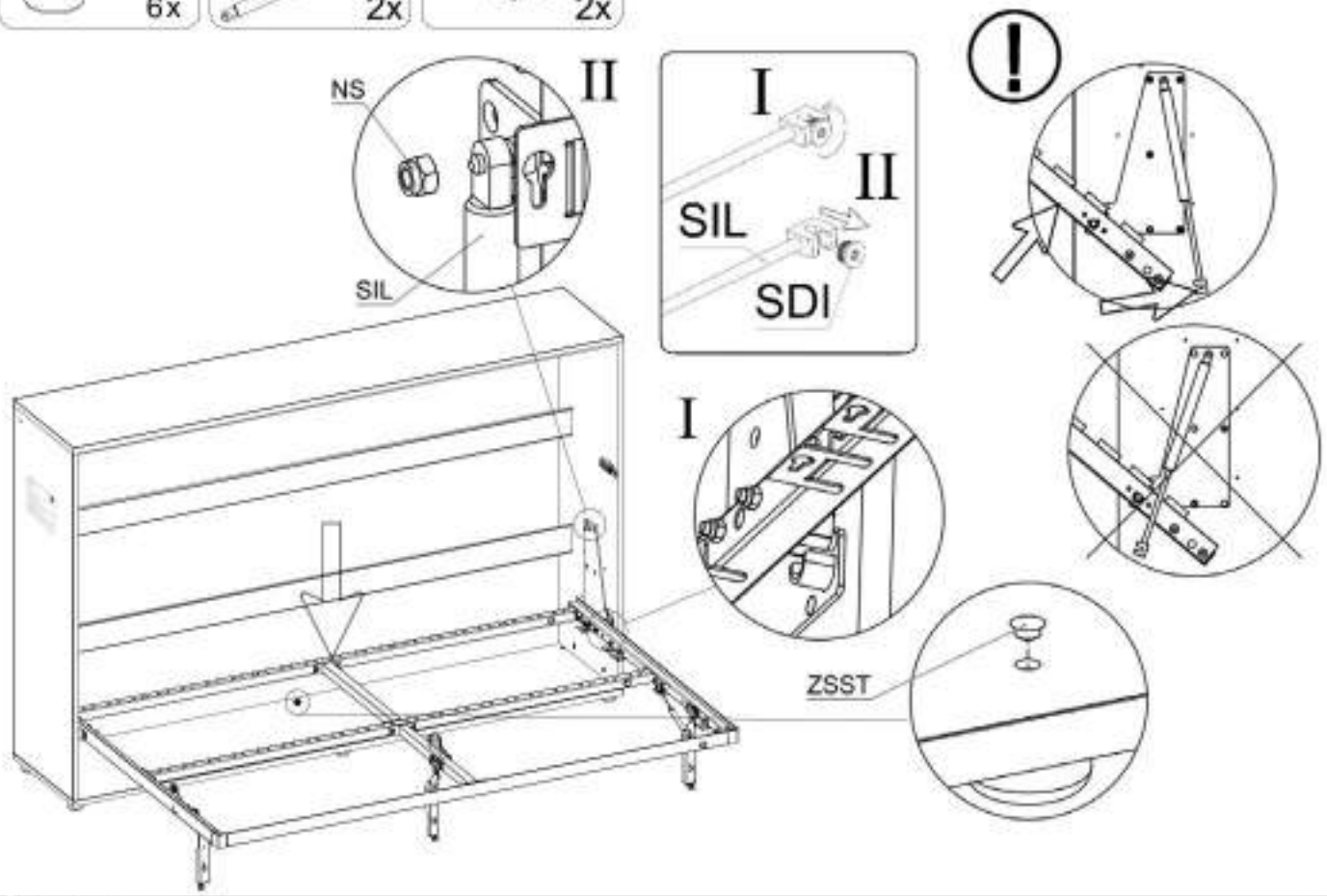


# 33

SDI M16x12 2x

6 mm

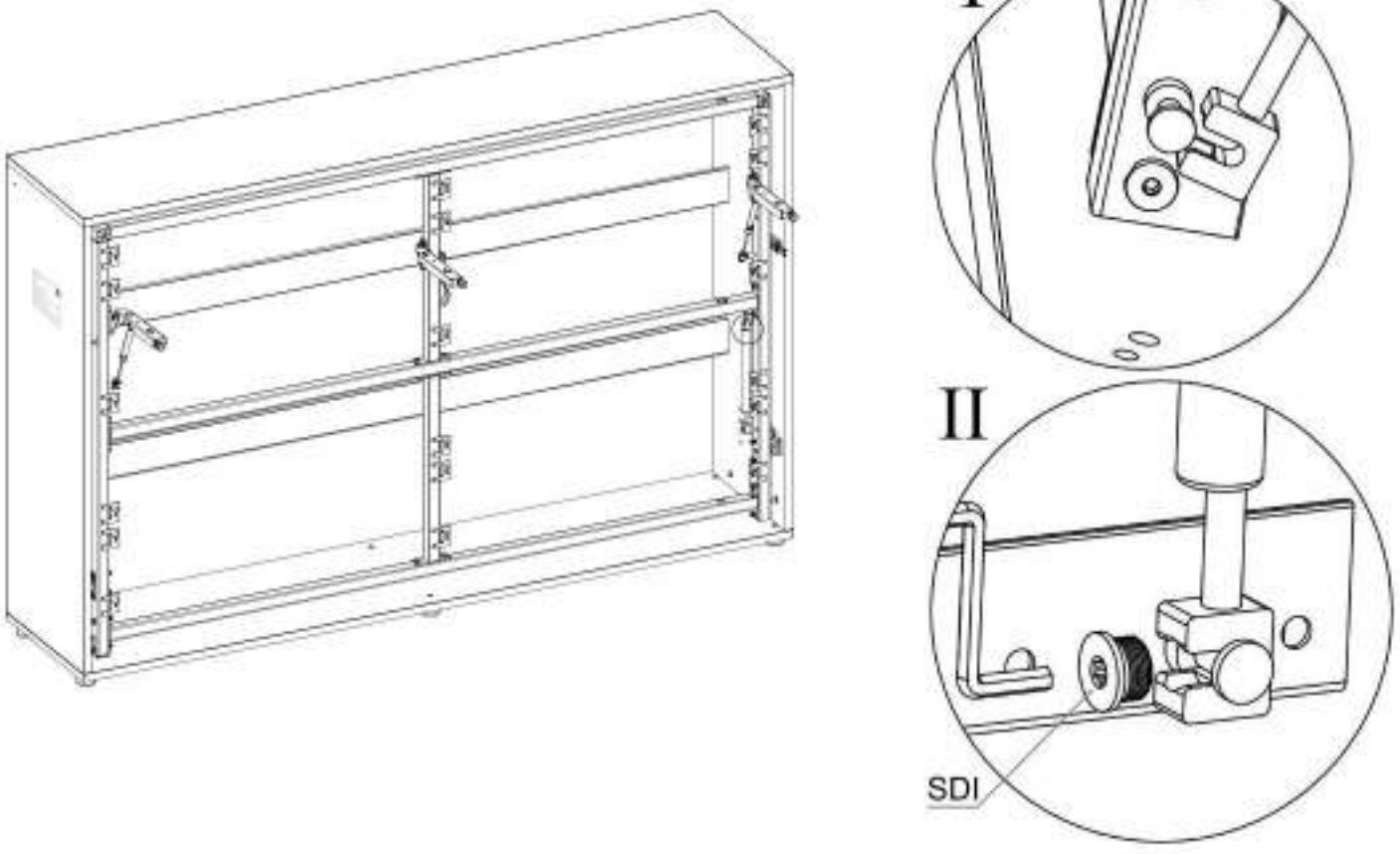

34

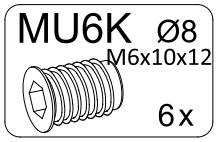
MU6K Ø8
M6x10x12
6x

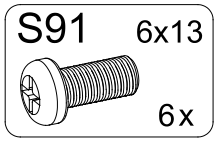
S91 6x13
6x


08.11
A
6mm
158 mm
44 mm



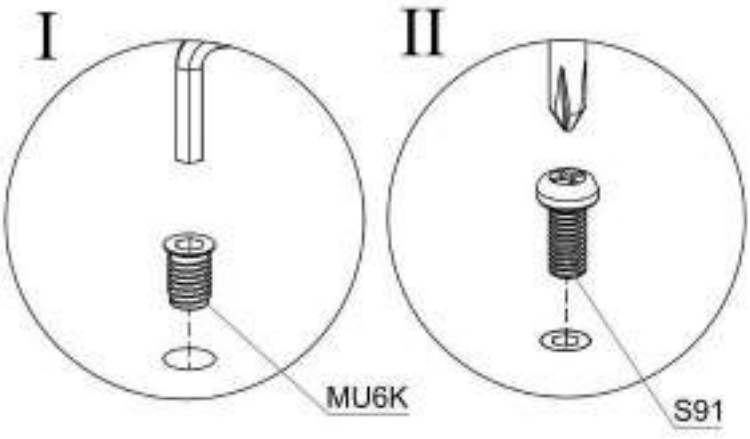
I
II
MU6K
S91

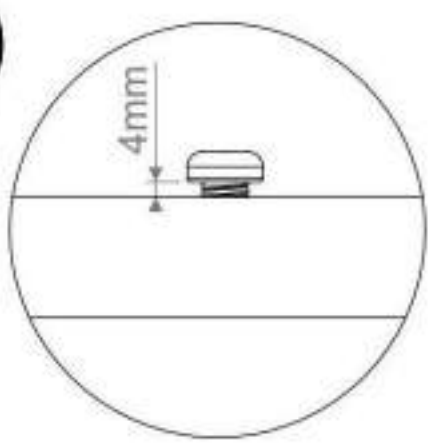
4mm

35

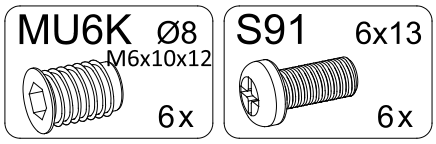
MU6K Ø8
M6x10x12
6x


S91 6x13
6x


08.11
B
6mm
30 mm
44 mm



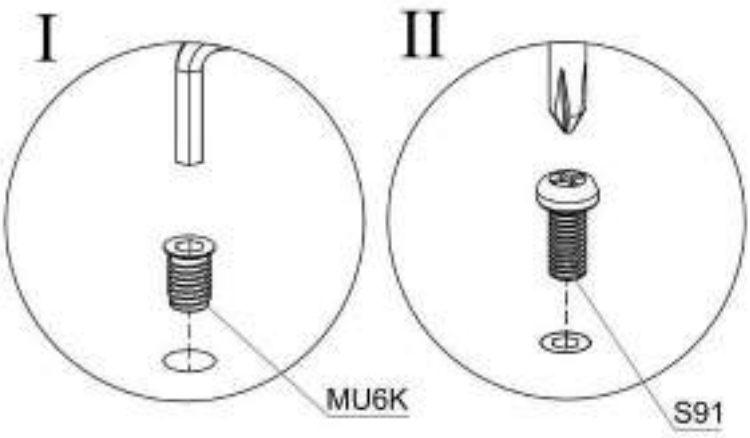
I
II
MU6K
S91

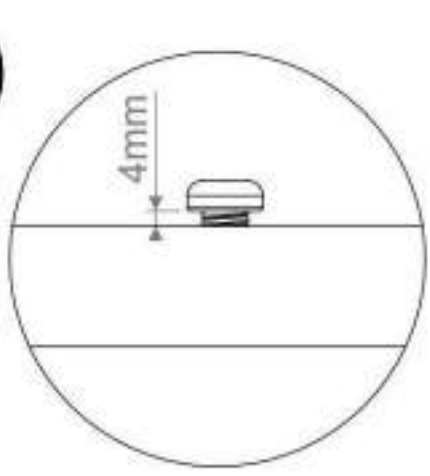
4mm

36

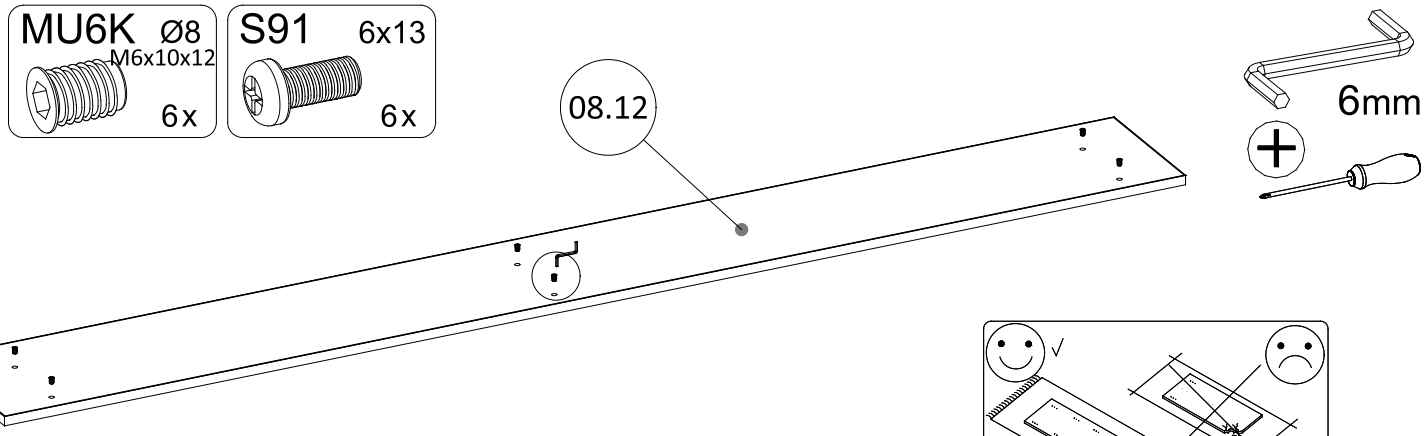
MU6K Ø8
M6x10x12
6x
S91 6x13
6x
08.12
6mm



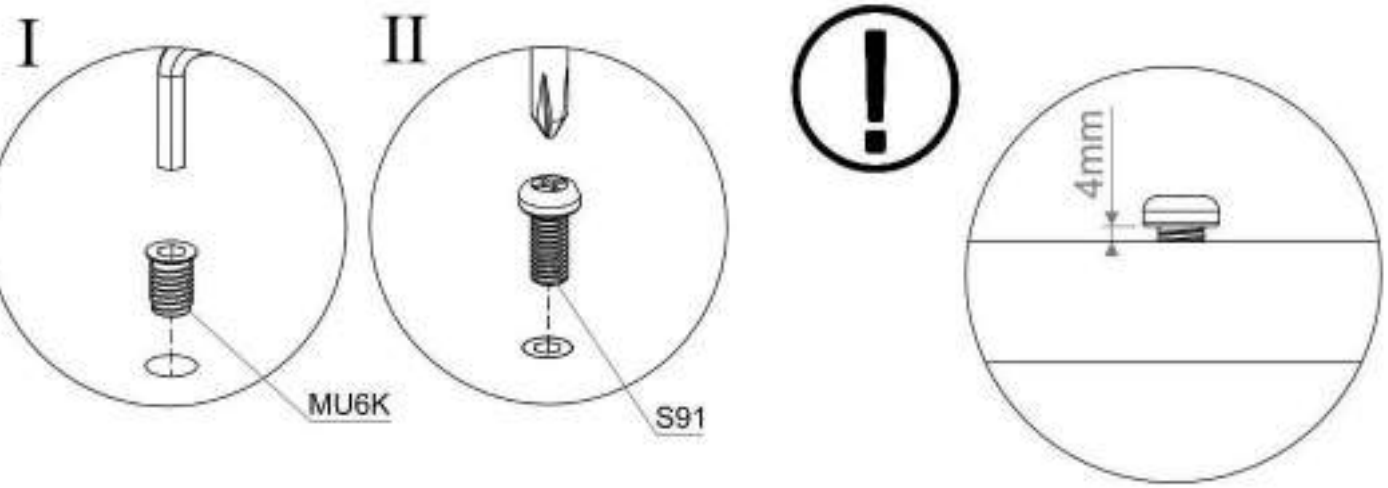
I
II
MU6K
S91
4mm

37

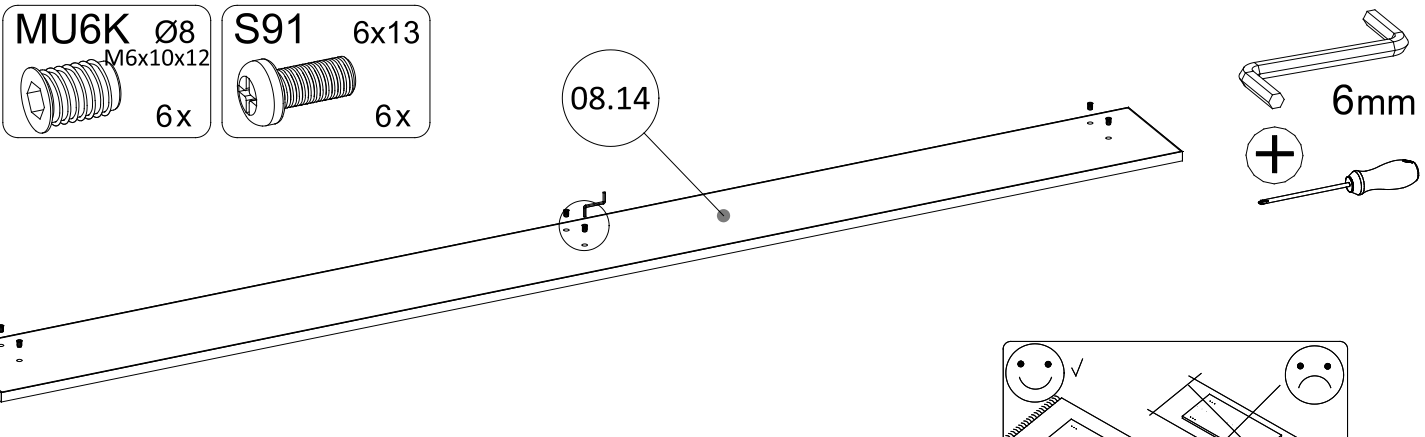
MU6K Ø8
M6x10x12
6x
S91 6x13
6x
08.14
6mm



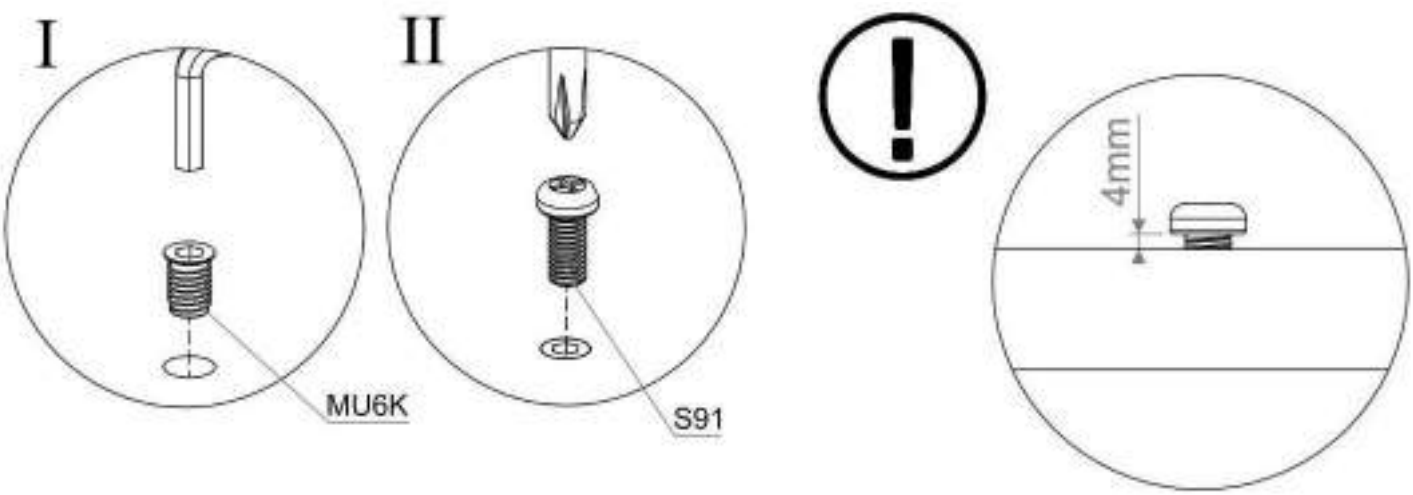
I
II
MU6K
S91
4mm

# 38

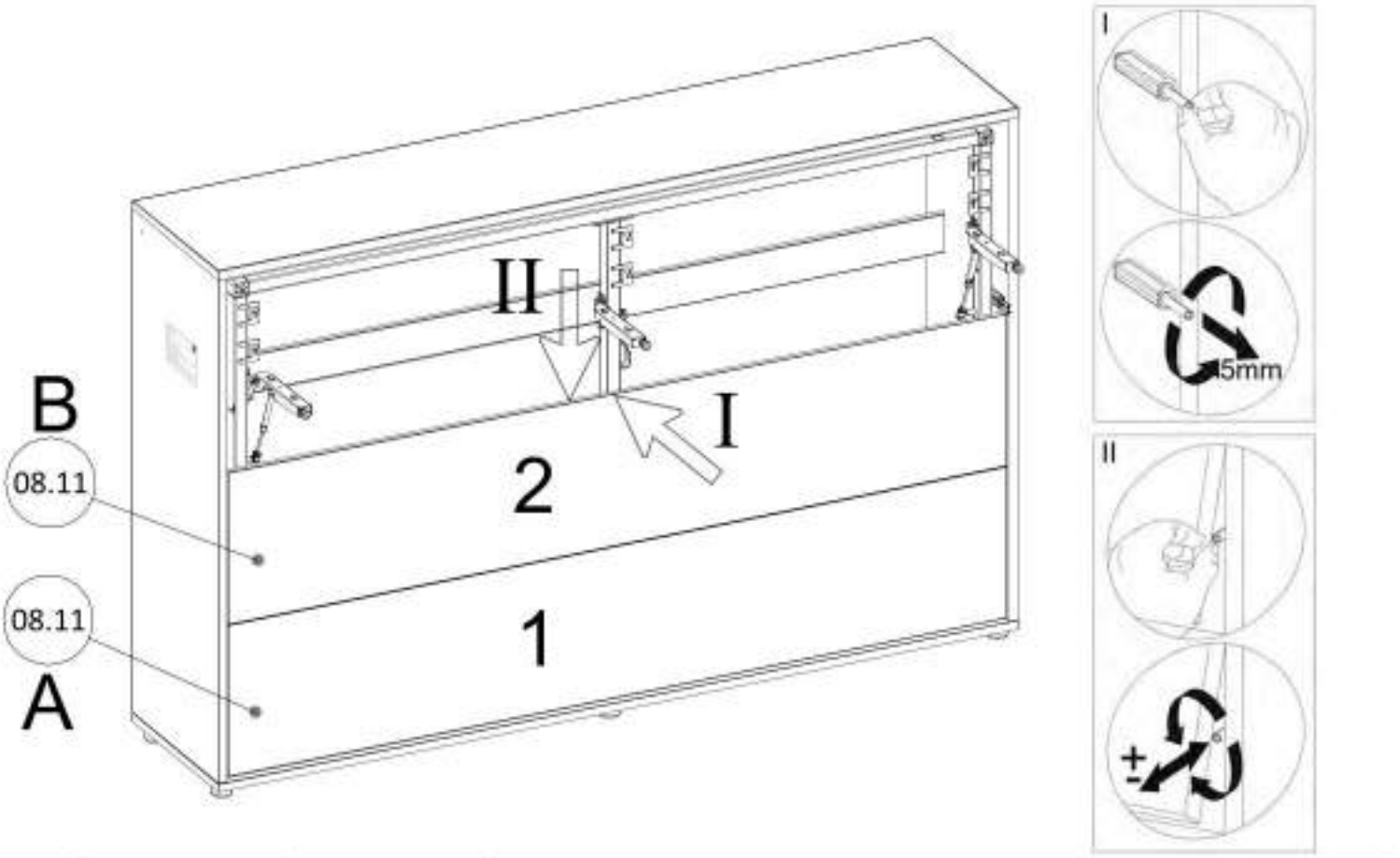


# 39

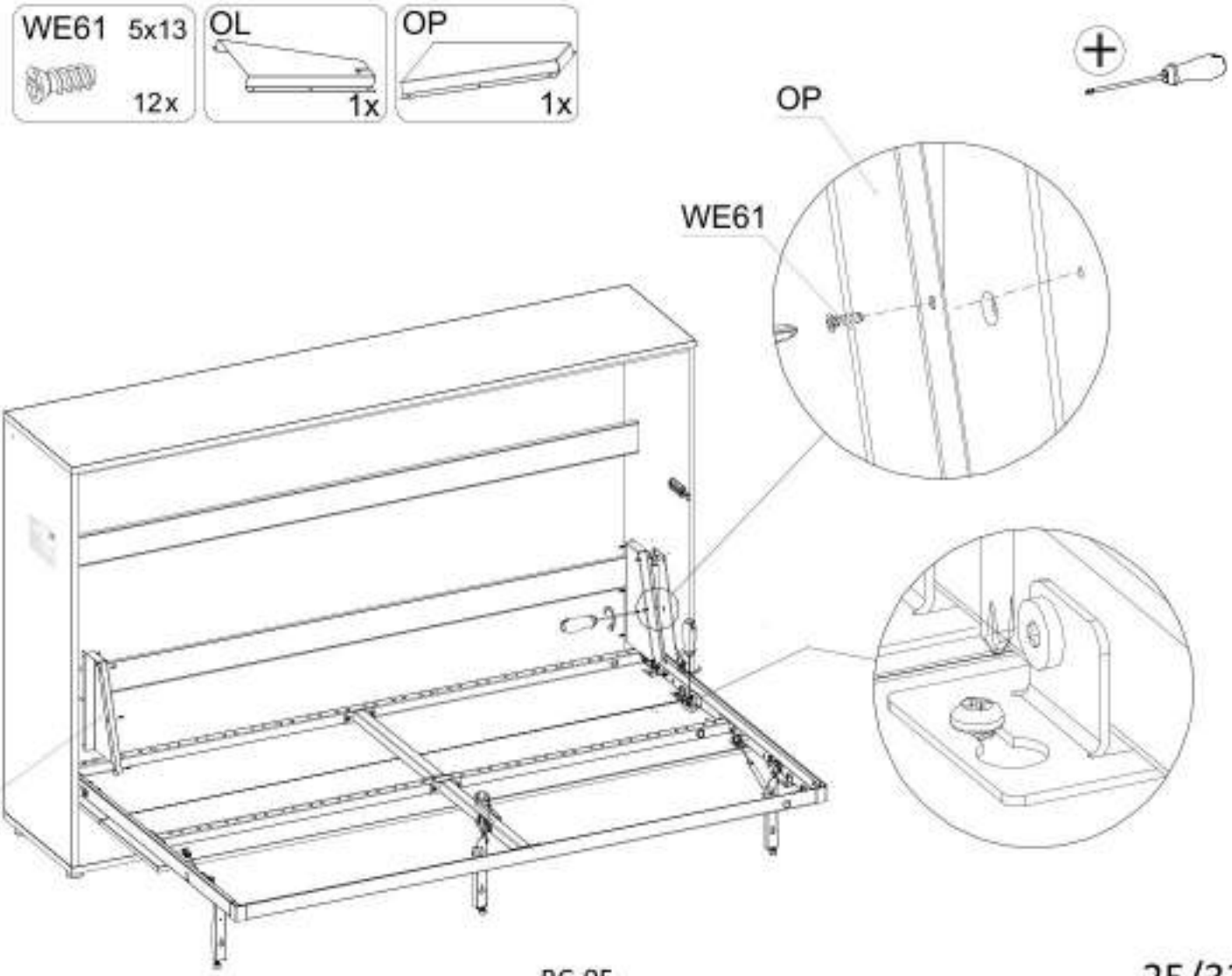

**PL** **UWAGA !**

Podczas otwierania frontu półkotapczanu musi być otwarta noga do pozycji użytkowej dolnej. Niedopuszczalne jest opuszczanie frontu do pozycji użytkowej bez otwartej nogi.

**DE** **ACHTUNG !**

Bei der Öffnung der Vorderseite des Schrankbetts in die Nutzungsposition müssen die Beine des Betts nach unten ausgeklappt sein. Es ist unzulässig, die Vorderseite in die Nutzungsposition ohne ausgeklappte Beine herunterlassen.

**EN** **WARNING !**

When opening the front of the pull-down bed, the bed leg must be exposed to the bottom position of use. It is not allowed to lower the front of the pull-down bed to the position of use without the exposed bed leg.

**CZ** **UPOZORNĚNÍ !**

Při otevírání přední části nástěnného lůžka musí být noha otevřená v dolní použitelné poloze.
Je nepřijatelné snížit přední část do použitelné polohy bez otevřené nohy.

**SK** **UPOZORNENIE !**

Pri otváraniu prednej časti nástennej postele musí byť noha otvorená v dolnej použiteľnej polohe .
Je neprijateľné spúšťať prednú časť do použiteľnej polohy bez otvorenej nohy .

**RU** **ВНИМАНИЕ !**

При открывании передней части полки-кровати нога должна быть открыта до положения нижнего использования. Не допускается опускать переднюю часть в положение для использования без открытой ноги

**SR** **NAPOMENA !**

Prilikom otvaranja prednjeg dela zidnog kreveta (front), noga mora biti otvorena u donjem radnom položaju. Neprihvatljivo je spuštanje front-ploče u radni položaj bez otvorene noge.

**HR** **POZOR !**

Prilikom otvaranja prednje strane kreweta sa policom, noga mora biti otvorena u donjem upotrebljivom položaju. Nije dozvoljeno napuštenje prednjeg dijela u položaj za korištenje bez otvorene noge

**HU** **FIGYELEM !**

A szekrényágy kinyitásakor a lábnak az alsó használati helyzetig nyitva kell lenniük. Tilos az szekrényágyat nyitott láb nélkül használati helyzetbe kinyitni.

# 40

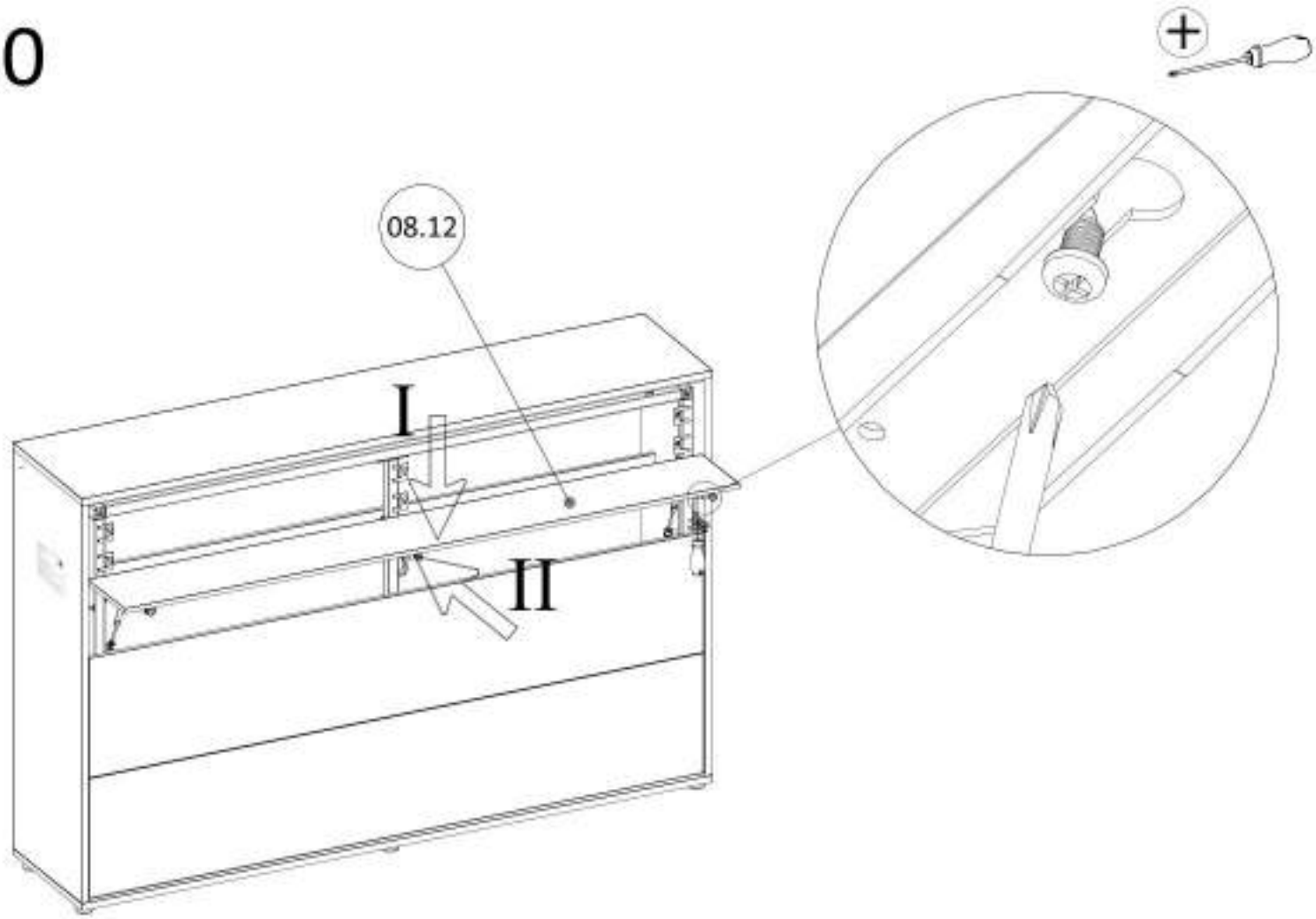


# 41

| W9 | 4x30 | 6x |
|---|---|---|

| NA13 | Ø13 318 | 6x |
|---|---|---|

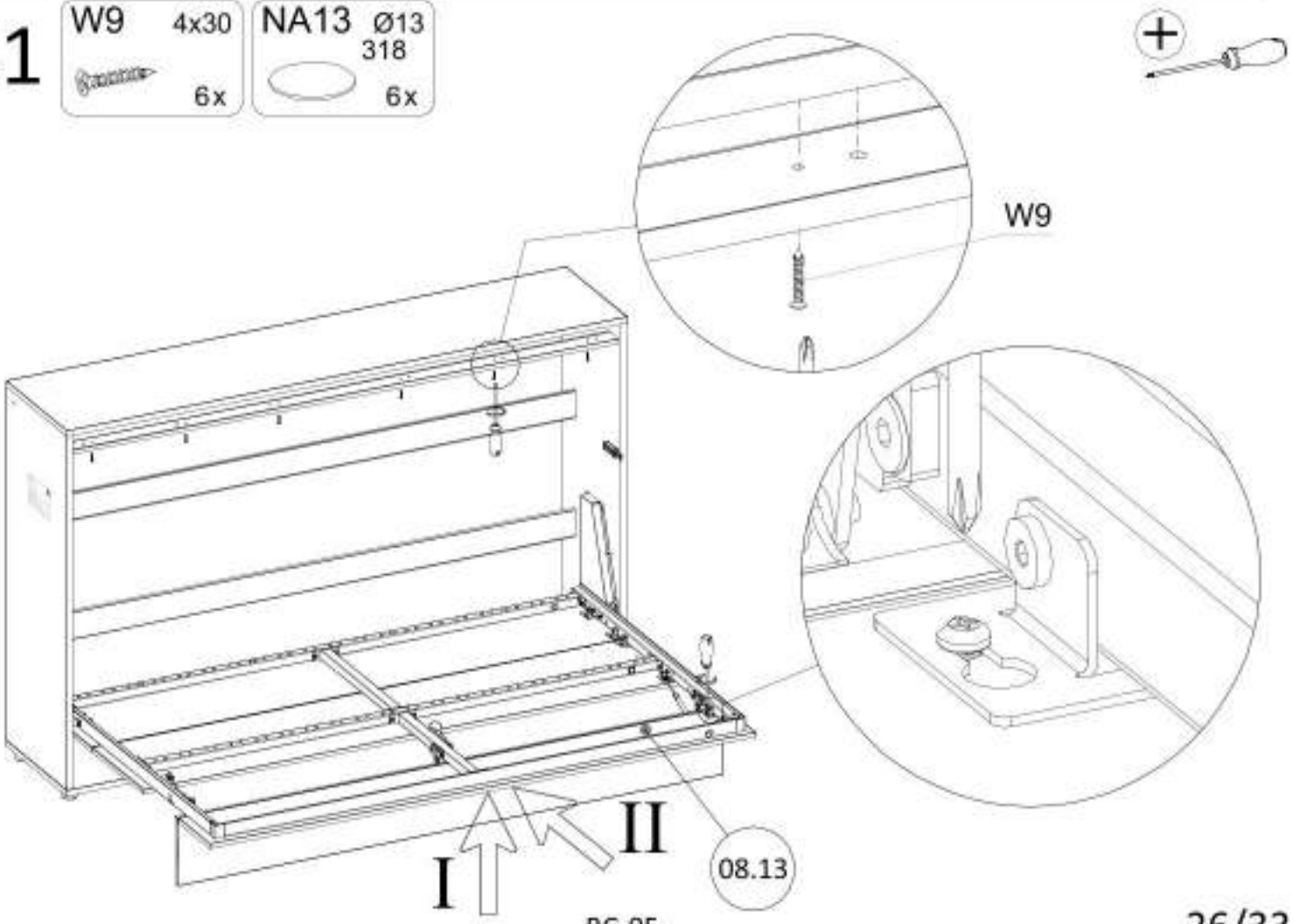

# 42

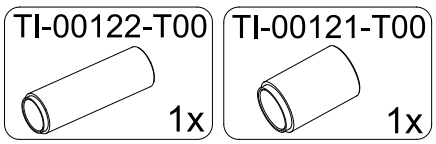
TI-00122-T00
1x
TI-00121-T00
1x


TI-00122-T00
TI-00121-T00

# 43

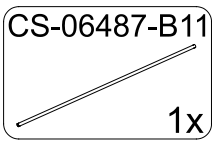
CS-06487-B11
1x


CS-06487-B11

# 44

SPI2 M8x20 1x

CB-04421-B11 1x

5mm

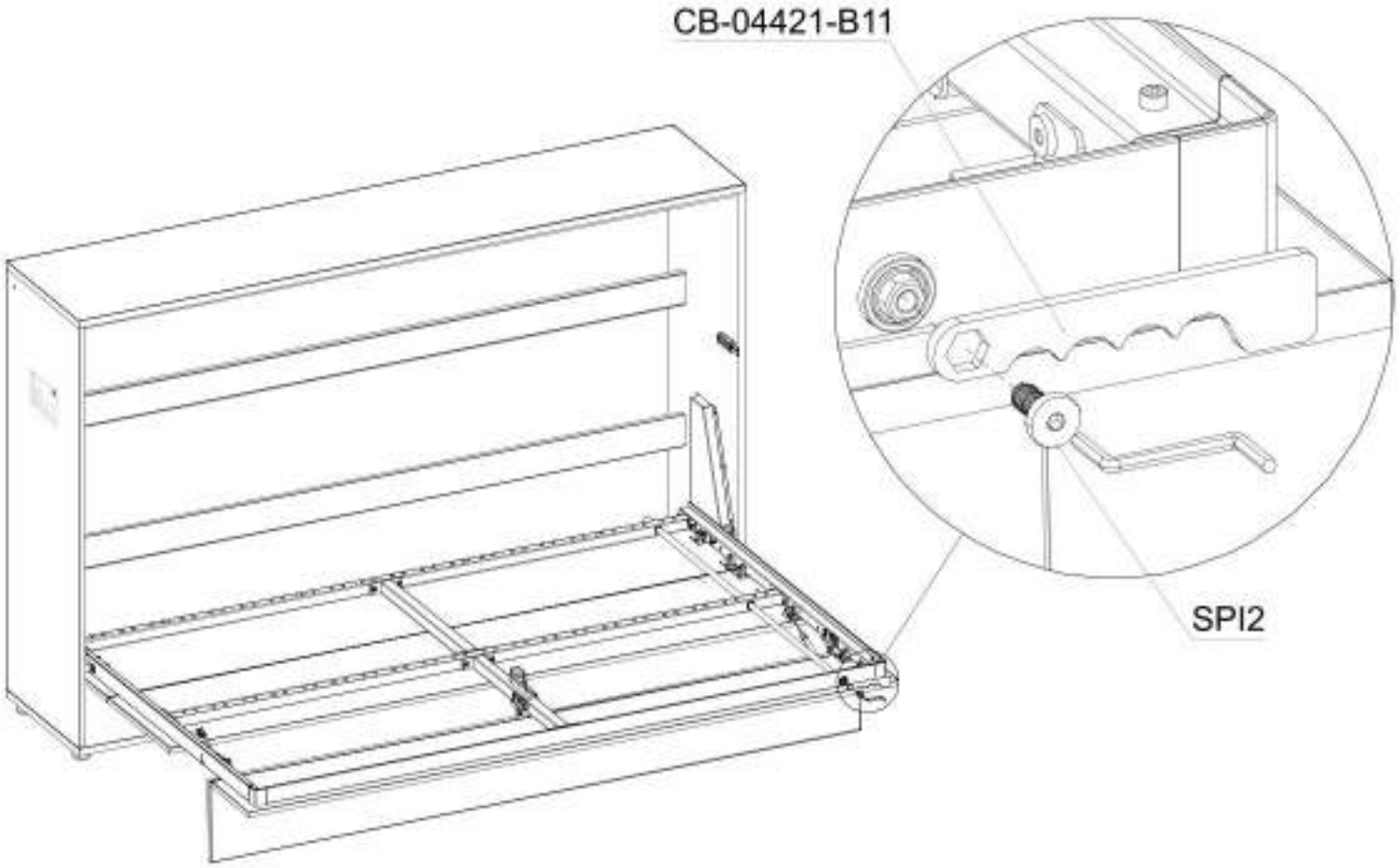


# 45

CS-06485-B11 1x

KL4 4 mm

PS6 M6 2x

SPI3 2x

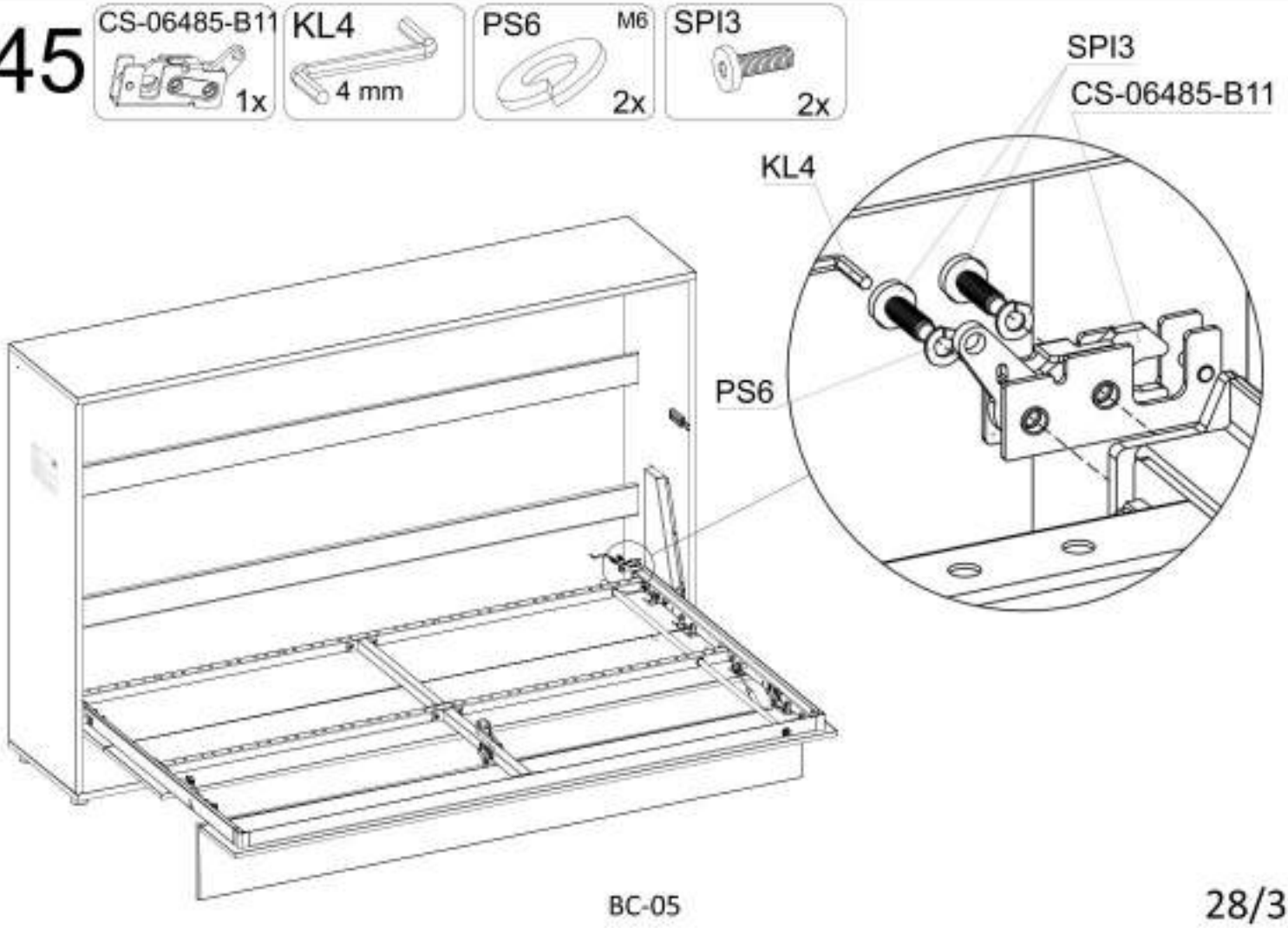

# 46

CB-04417-B11 1x

CB-04419-B11 1x

TI-00105-T06 2x

YS-00537-S01 2x

SPI2 M8x20 1x

5mm

SPI3 M6x20 2x

KL4 4 mm

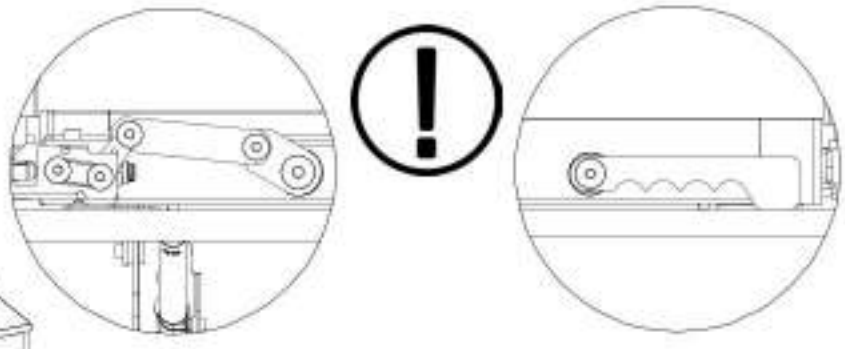

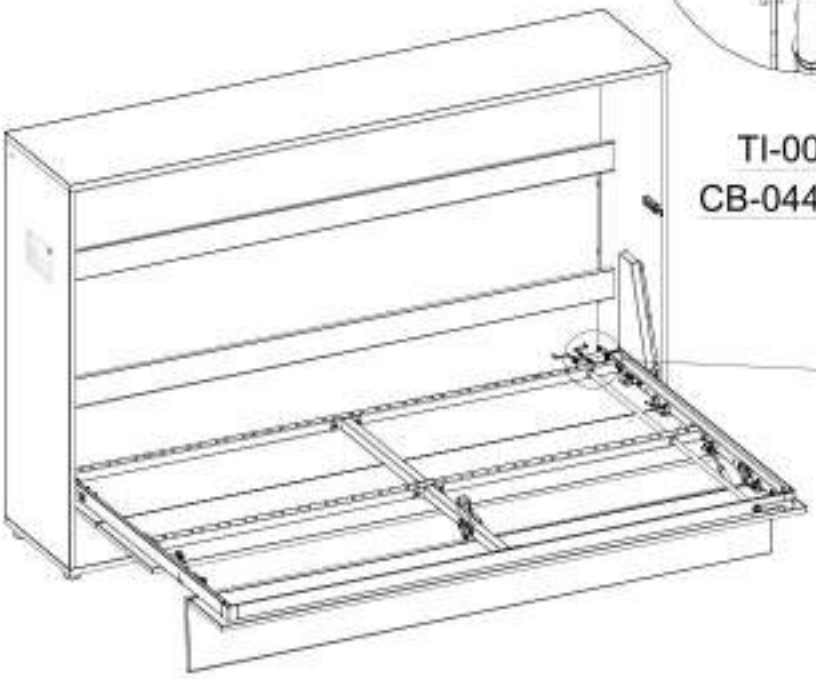

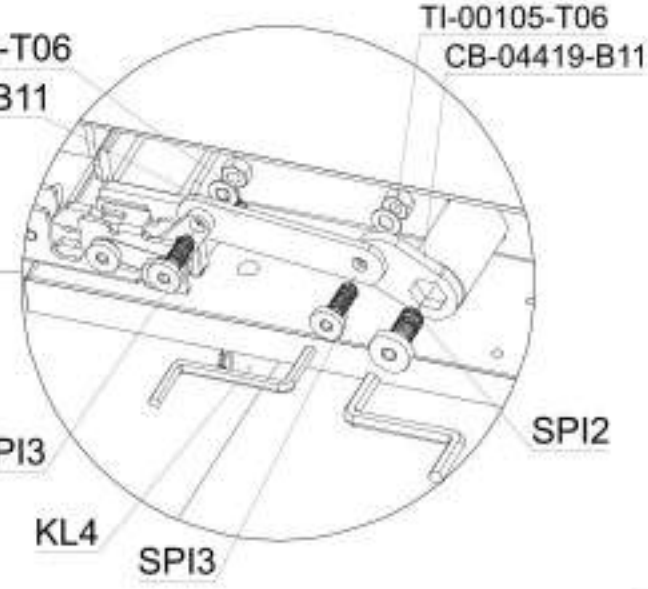


# 47

CK-02987-B11 1x

WE61 5x13 2x



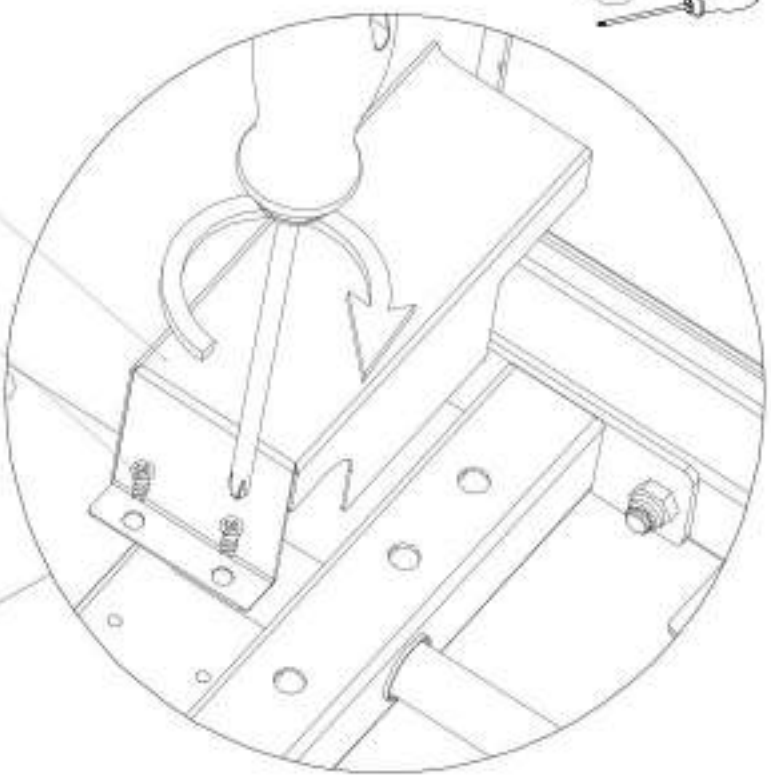


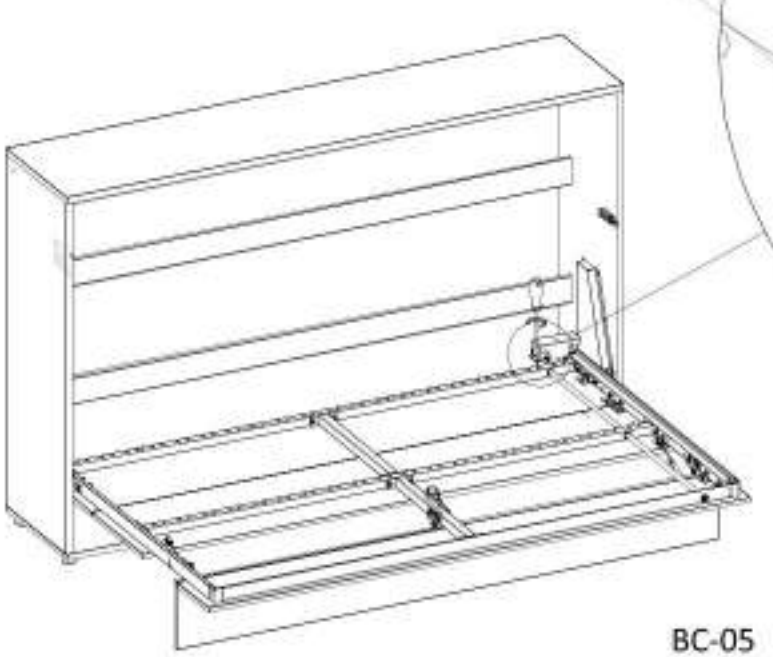

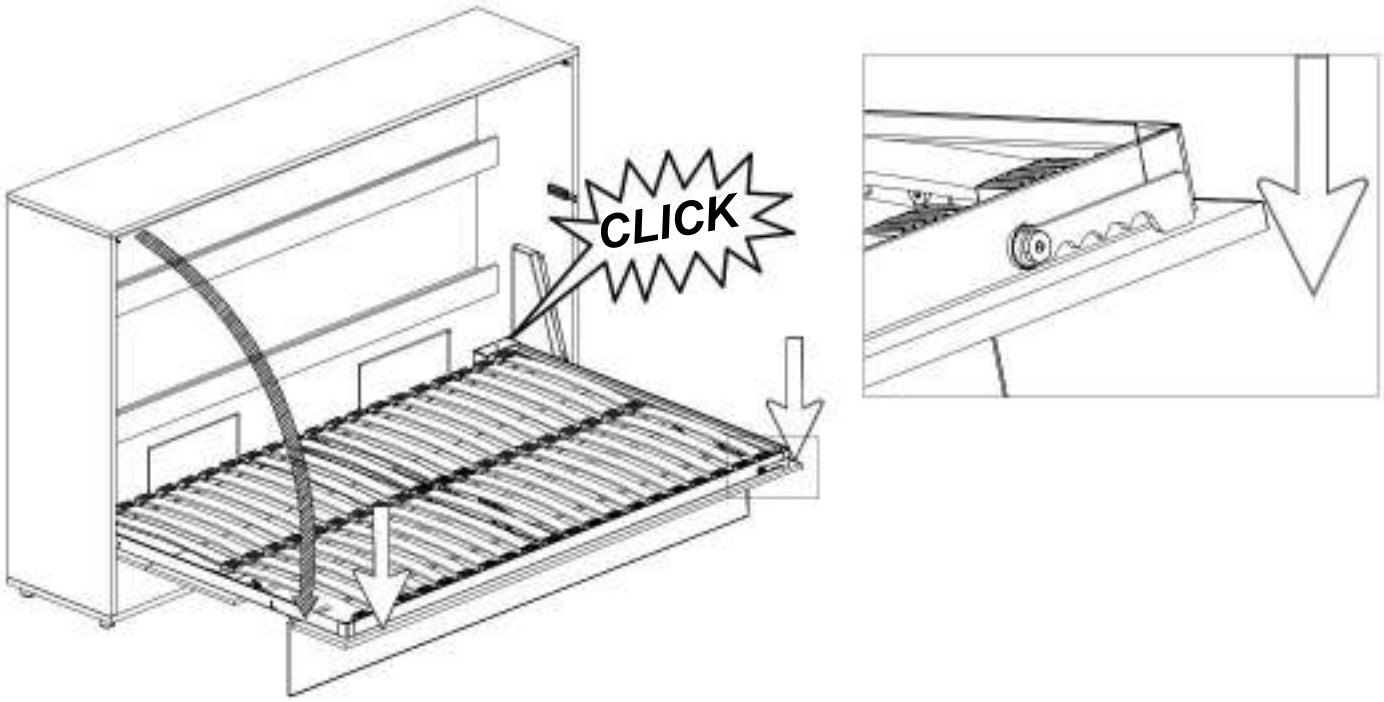
CLICK

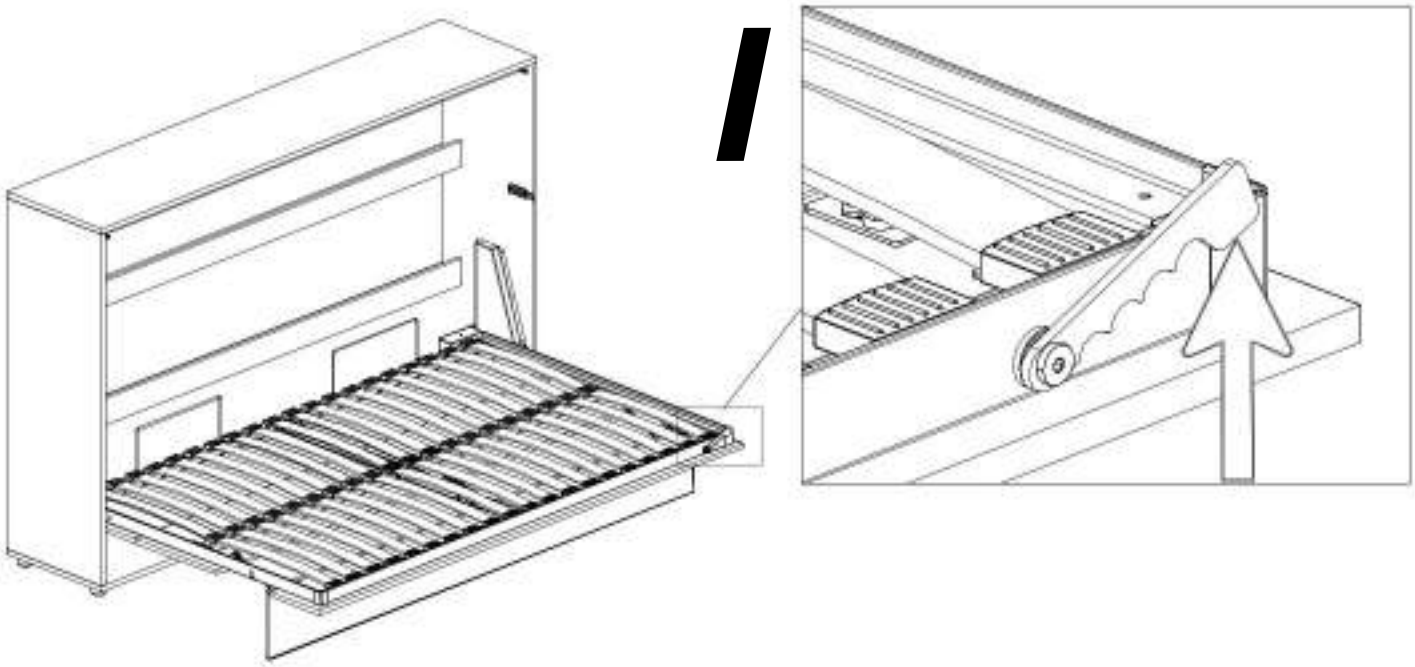
I

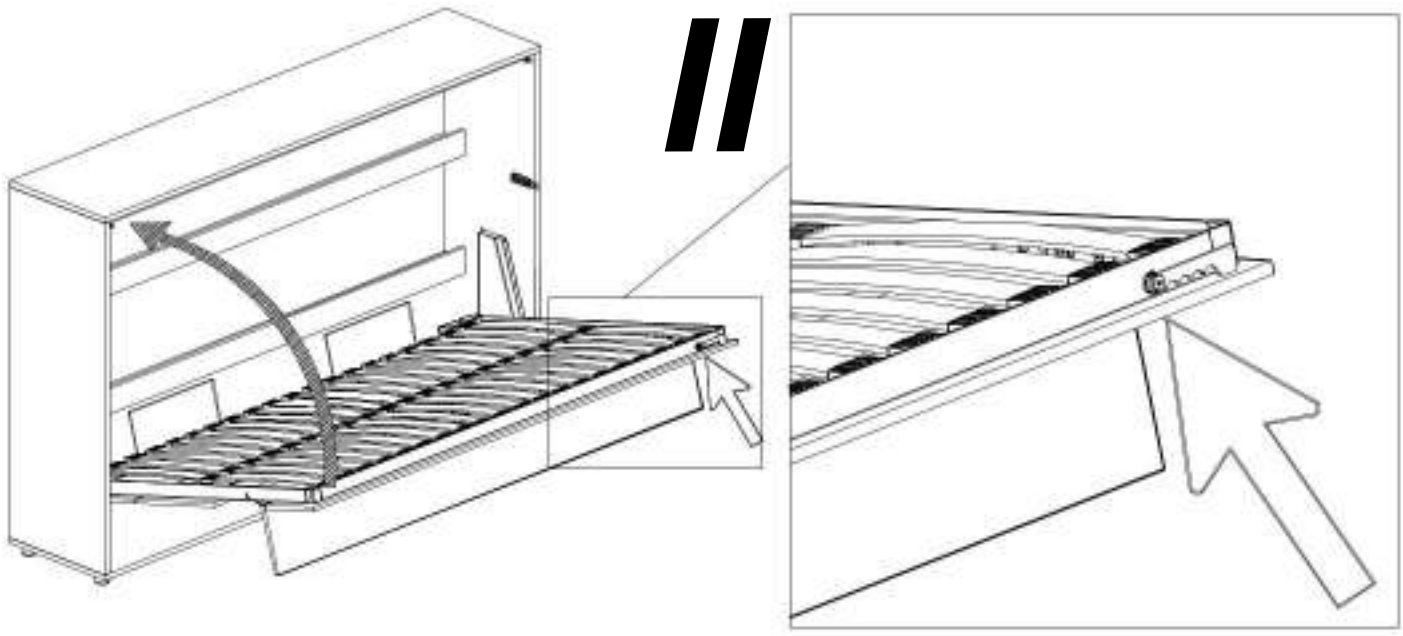
II

48

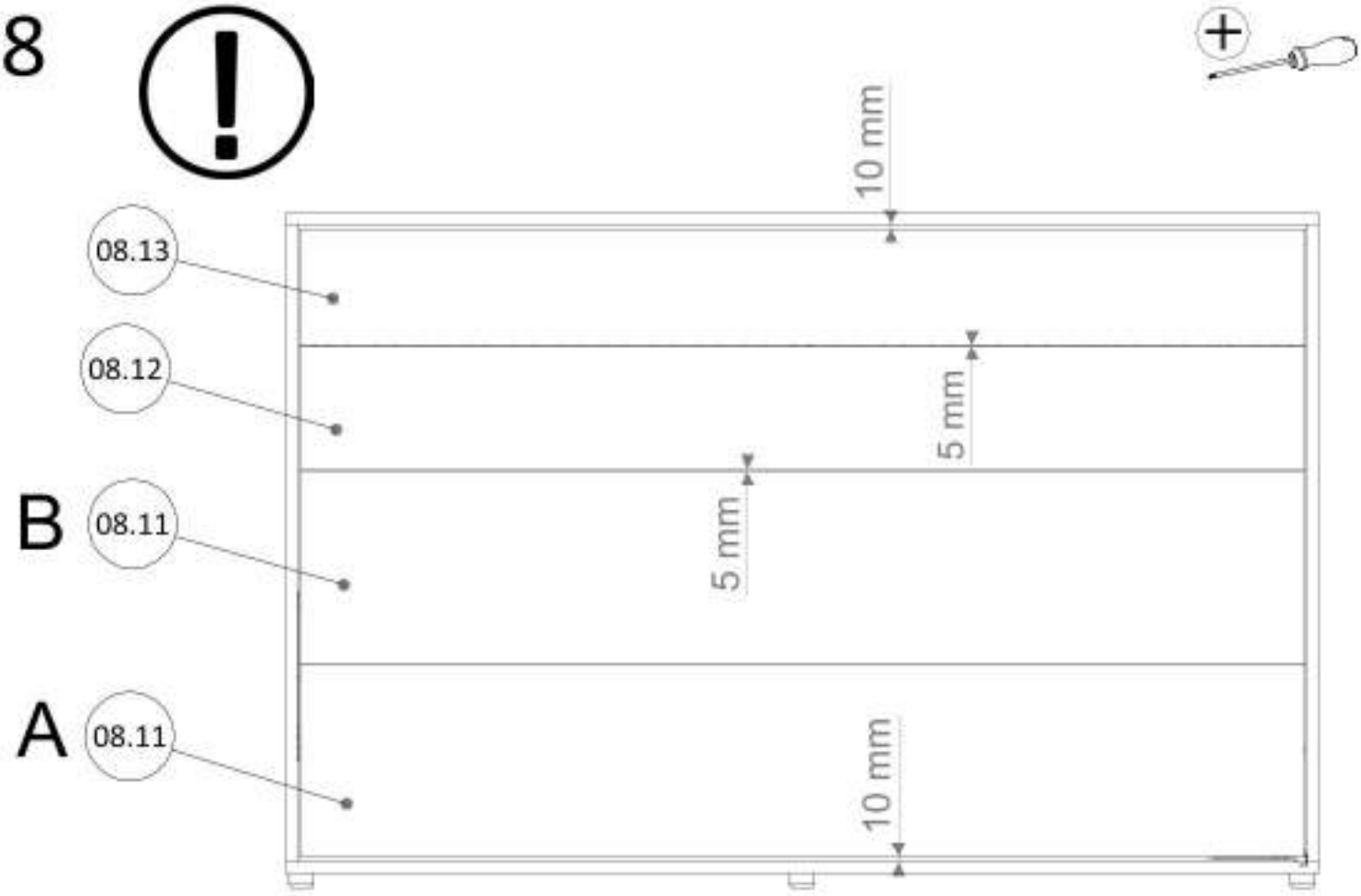
10 mm
08.13
08.12
5 mm
B
08.11
5 mm
A
08.11
10 mm

49


W51 3,5x13
3x
KL4
4 mm
SPI3 M6x20
4x
PAS3 L=120+140
2x
PAS4 L=15+253
1x

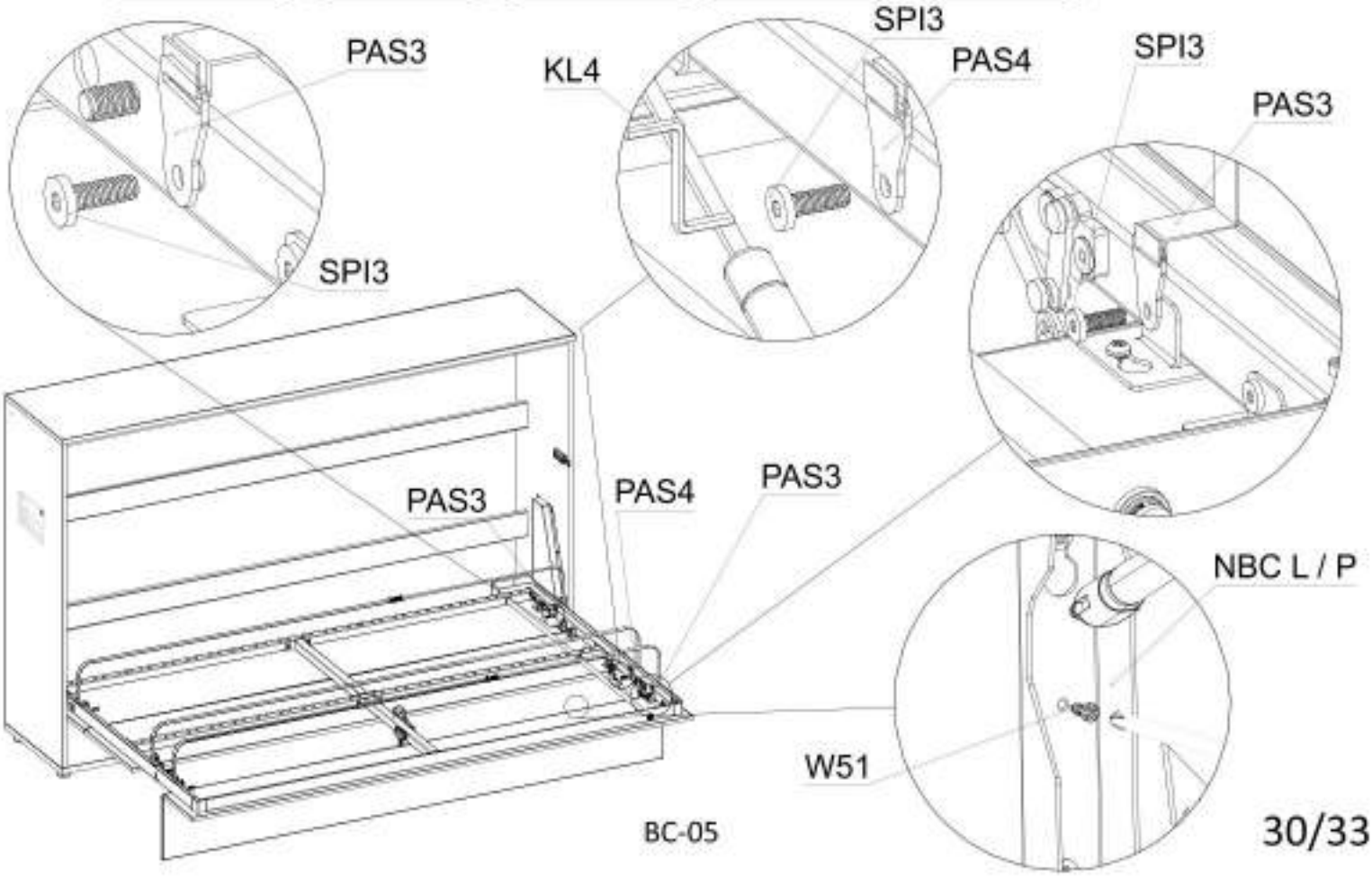
PAS3
SPI3
KL4
SPI3
PAS4
SPI3
PAS3
PAS3
PAS4
PAS3
NBC L / P
W51

# 50

RA L=585 40x

P1 40x

P2 20x

DT 2x

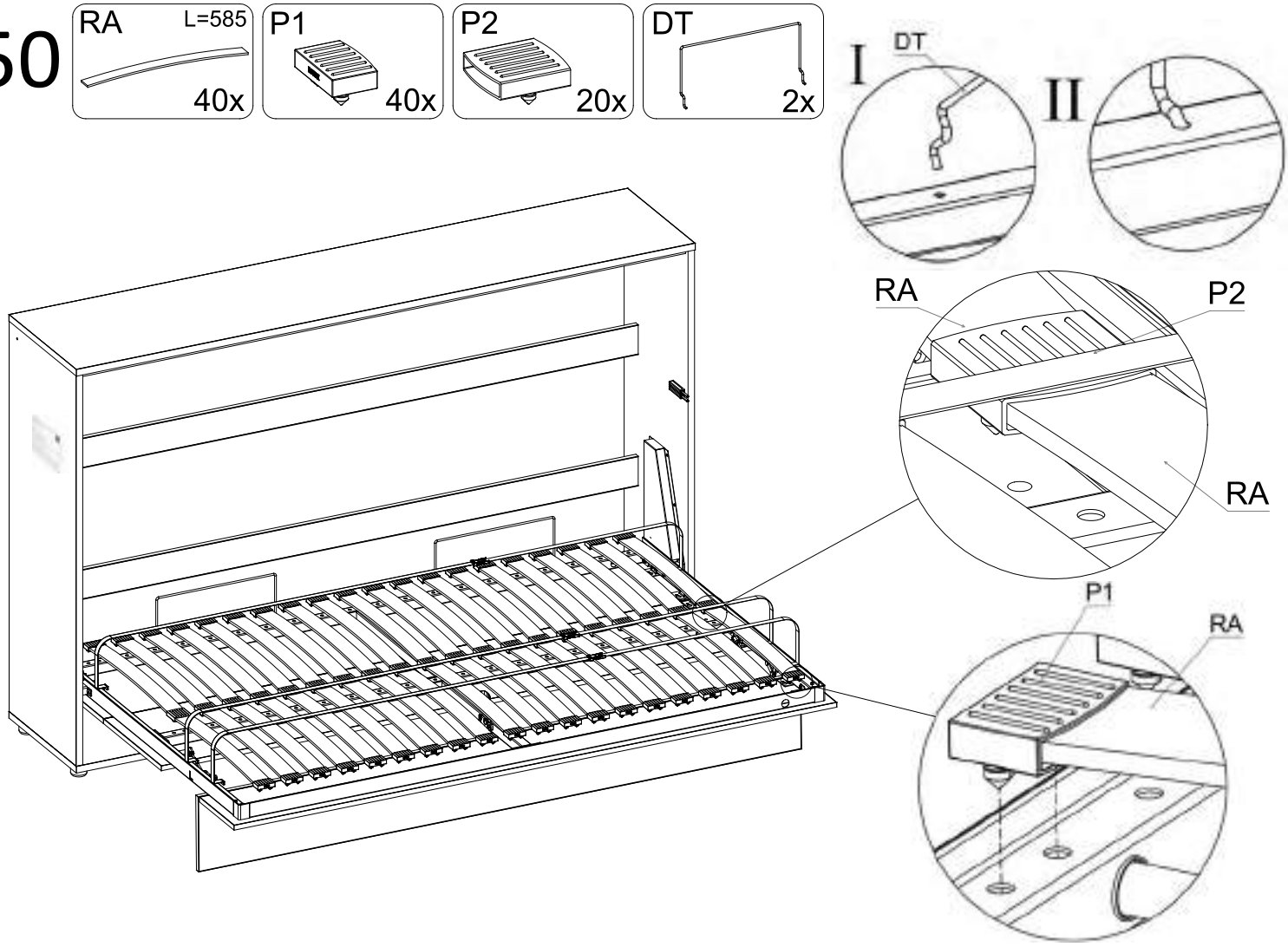


# 51

W31 2,9x13 9x

DRN 30x20 L=2065mm 1x

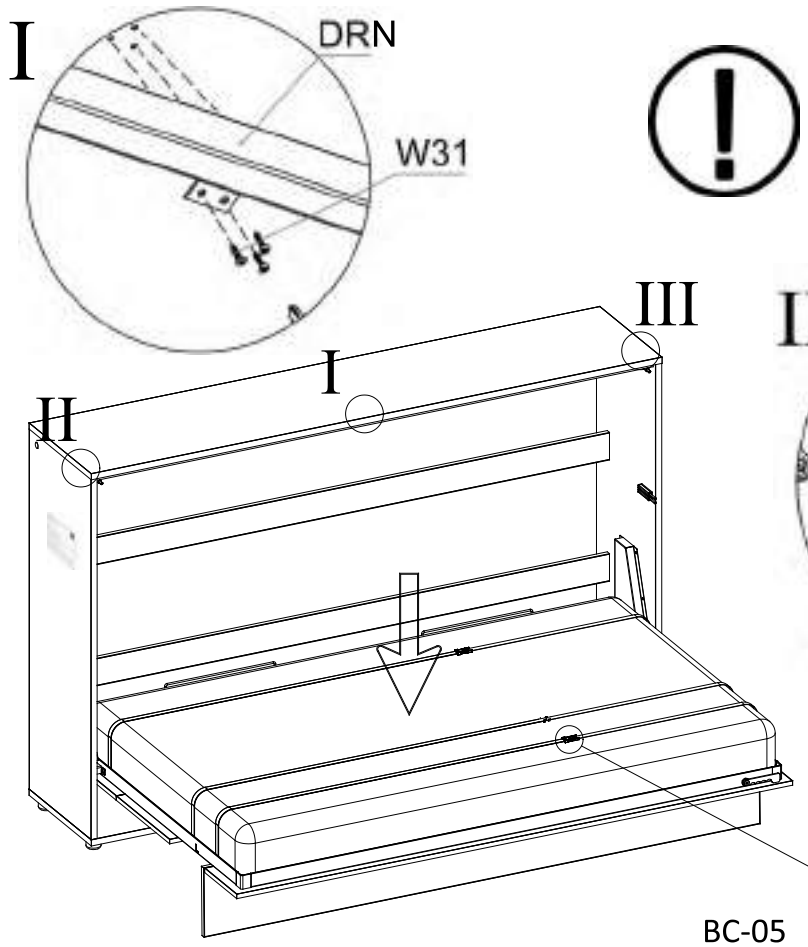


PL Bez włożonego materaca może się zamknąć front.
DE ohne eingelegte Matratze kann sich die Front von selbst schließen.
EN Without a mattress inserted, it can close the front by itself.
CZ bez vložené matrace se přední část může sama zavřít.
SK bez vloženého matraca sa predná časť môže sama zatvoriť.
RU без вставленного матраса передняя часть может закрыться сама по себе.
SR без уметнуте простирке, предњи део се може сам покрити.
HR bez umetnute prostirke, prednji dio se može pokriti sam.
HU behelyezett matrac nélkül az elülső rész magától is záródik.
NO Uten en madrass på plass kan fronten lukkes.
SE Utan en madrass på plats kan fronten stängas.
DK Uden madras på plads kan fronten lukkes.
FR - Sans le matelas en place, la façade peut se refermer.
SL - Breza vstavljenega ležišča se lahko sprednji del zapre.

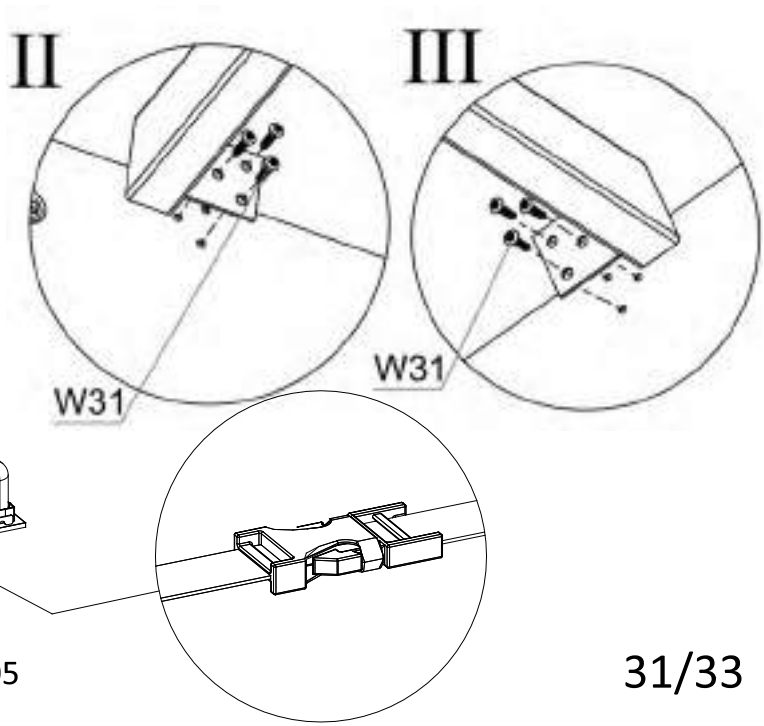

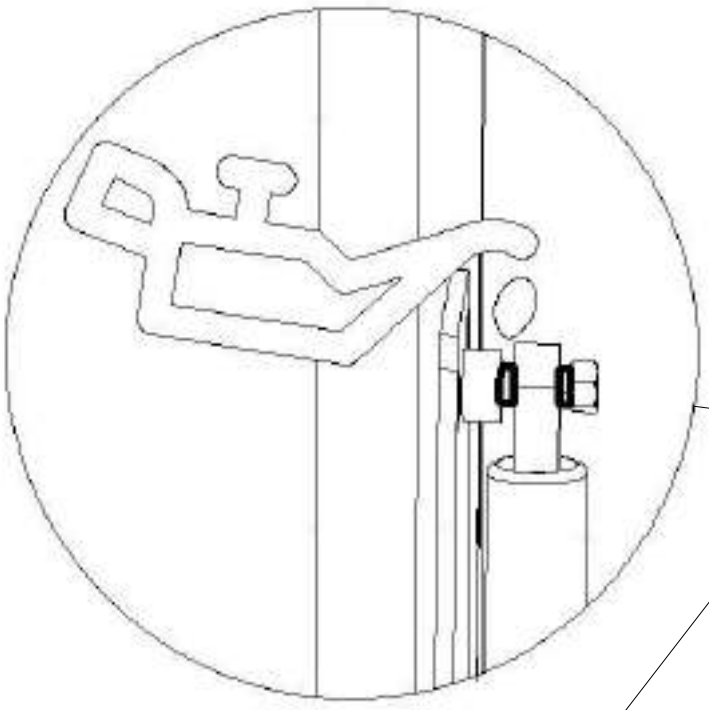

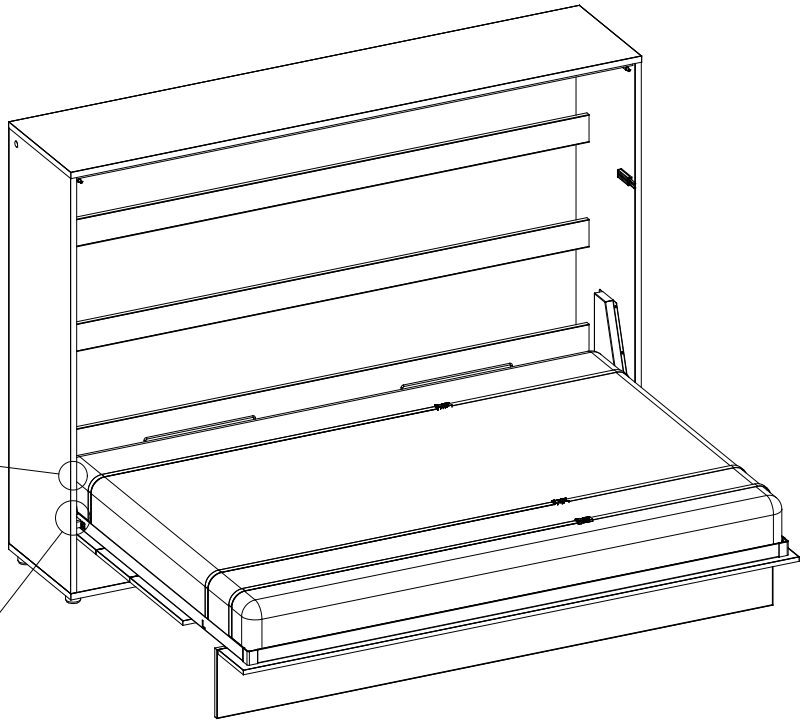

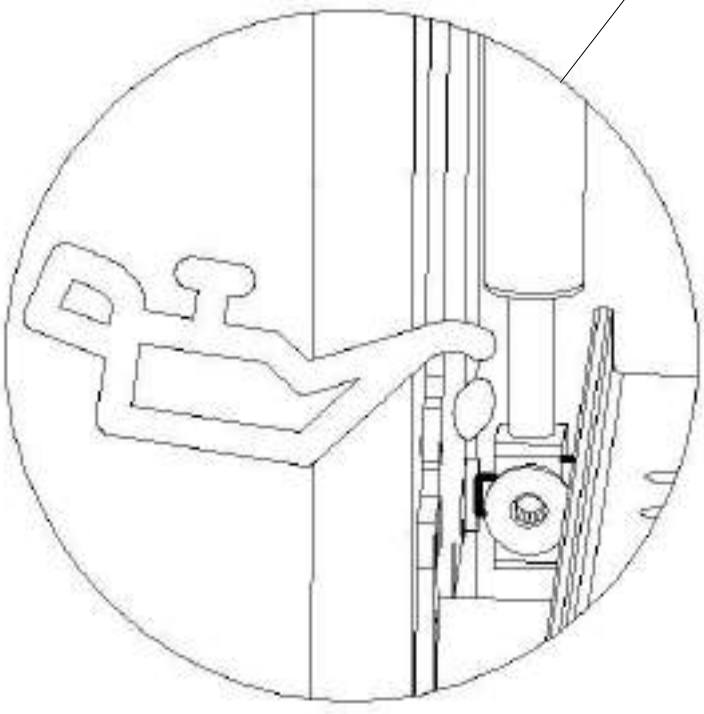

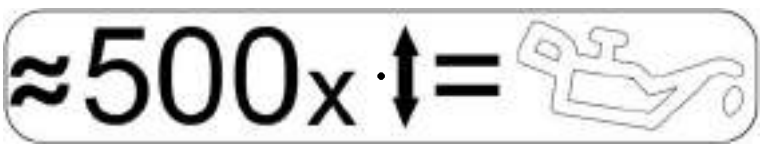
≈500x

# UWAGA!!!

PL

**Po zakończeniu montażu!** i zamontowaniu wszystkich elementów montażowych i upewnieniu się o prawidłowym funkcjonowaniu - należy powtórnie sprawdzić wypoziomowanie oraz dokręcić śruby mocujące półkotapczan do ściany!

**ZABRANIA SIĘ OTWIERANIA PÓŁKOTAPCZANU PRZEZ DZIECI**

# VORSICHT !!!

DE

**Nach der Montage!** und einem Funktionstest empfehlen wir Ihnen das Aufstellen Schrankbettsystem und die Befestigung an der Wand nochmal zu kontrollieren.

**DAS SCHRANKBETT DARF NICHT VON KINDERN GEÖFFNET WERDENI**

# ATTENTION !!!

EN

**After completing assembly** and installing all components and making sure that they function properly - check again the levelling and tightening of screws that secure the sofa to the wall!

**CHILDREN ARE NOT ALLOWED TO PULL THE PULL-DOWN BED OUT**

